Tehnicki list

Vanjski kut SLL AE2050

Broj artikla: 6132260

Vanjski kut za promjenu smjera instalacijskog kanala.
Vanjski kut za nataknuti na osnovu.



PVC Polivinilklorid

Referentni podaci

Broj artikla	6132260
Tip	SLL AE2050 rws
Opis 1	Vanjski kut
Opis 2	SL-L 20x50 9010
Proizvođač:	OBO
Boja	bijela; RAL 9010
Materijal	Polivinilklorid
Najmanja prodajna jedinica	10
Jedinica količine	Komad
Težina	1,4 kg
Jedinica za težinu	kg/100 kom.
CO2 otisak (GWP) od kolijevke do vrata	0,0446 kg CO2e / 1 Komad

Tehnicki list

Vanjski kut SLL AE2050

Broj artikla: 6132260

Dimenzije

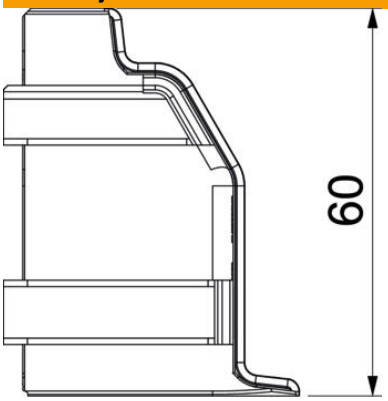

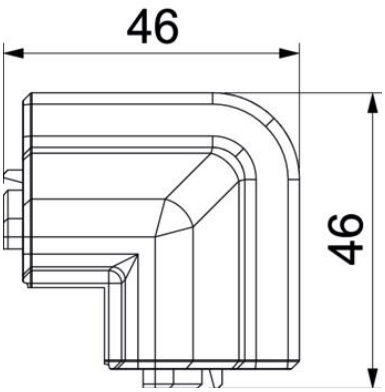

Duljina	46 mm
Visina	60 mm

Tehnički podaci

Izvedba	Poklopac
Dekor	bez
Brtva za poklopac	Zid/pod
bez halogena	ne
S lajsnom za tepih	ne
Sukladno ROHS-u	da
Stupanj zaštite	IP40
Stupanj zaštite IK-kod	IK06
Temperaturno područje korištenja, maks.	60 °C
Temperaturno područje korištenja, min.	−5 °C
Kutno područje, min.	90 mm