Tehnicki list

Ugradna kutija SL 2GT20110

Broj artikla: 6132250



Kućište opremljeno 2-strukom priključnicom sa zaštitnim kontaktom, za instalacijski kanal širine 110 mm.
Pričvršćuje se vijcima za zid iznad kanala.

PVC Polivinilklorid

Referentni podaci

Broj artikla	6132250
Tip	SL2GT20110 rws
Opis 1	Montažni okvir
Opis 2	SL 2-struki 20x110 9010
Proizvođač:	OBO
Boja	bijela; RAL 9010
Materijal	Polivinilklorid
Najmanja prodajna jedinica	1
Jedinica količine	Komad
Težina	15,4 kg
Jedinica za težinu	kg/100 kom.
CO2 otisak (GWP) od kolijevke do vrata	0,4822 kg CO2e / 1 Komad

Tehnicki list

Ugradna kutija SL 2GT20110

Broj artikla: 6132250

Dimenzije

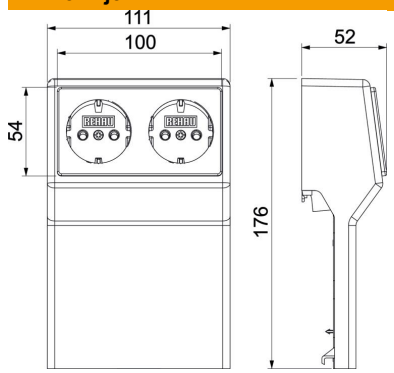

Duljina	52 mm
Širina	111 mm
Visina	176 mm

Tehnički podaci

Broj jedinica	1
Oprema	2x priključnica sa zaštitnim kontaktom
Dekor	bez
bez halogena	ne
Vrsta montaže instalacijskog uređaja	već opremljen
Sukladno ROHS-u	izuzeti
Stupanj zaštite	IP40
Stupanj zaštite IK-kod	IK06
Temperaturno područje korištenja, maks.	60 °C
Temperaturno područje korištenja, min.	−5 °C