Tehnicki list

Kućište SL ETler5070

Broj artikla: 6132239



Neopremljeno kućište za instalacijski kanal, za ugradnju standardnih elektroelemenata sa nosivim prstenom (60 mm).
Za nataknuti na osnovu sustava kanala.

PVC Polivinilklorid

Referentni podaci

Broj artikla	6132239
Tip	SL ETler5070 cws
Opis 1	Montažni okvir, prazni
Opis 2	SL prazni 20 x 50/70 RAL9001
Proizvođač:	OBO
Boja	krem-bijela; RAL 9001
Materijal	Polivinilklorid
Najmanja prodajna jedinica	1
Jedinica količine	Komad
Težina	11,8 kg
Jedinica za težinu	kg/100 kom.
CO2 otisak (GWP) od kolijevke do vrata	0,3897 kg CO2e / 1 Komad

Tehnicki list

Kućište SL ETler5070

Broj artikla: 6132239

Dimenzije

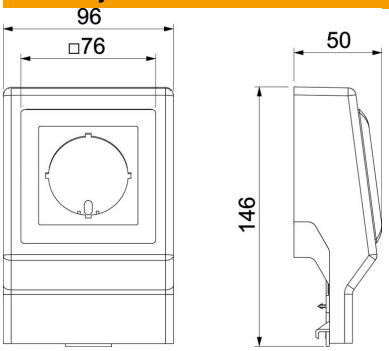

Duljina	50 mm
Širina	96 mm
Visina	146 mm

Tehnički podaci

Broj jedinica	1
Oprema	bez
bez halogena	ne
Vrsta montaže instalacijskog uređaja	sa središnjom pločom
Stupanj zaštite	IP40
Stupanj zaštite IK-kod	IK06
Temperaturno područje korištenja, maks.	60 °C
Temperaturno područje korištenja, min.	−5 °C