Tehnicki list

Spojnica SL KUP20110

Broj artikla: 6132235



Spojnica za instalacijske kanale SL, SL-L i SL-T. Za spajanje pojedinačnih poklopaca kanala.
Jednostavno nataknuti rukama.

PVC Polivinilklorid

Referentni podaci

Broj artikla	6132235
Tip	SL KUP20110 rws
Opis 1	Spojnica
Opis 2	SL 20x110 9010
Proizvođač:	OBO
Boja	bijela; RAL 9010
Materijal	Polivinilklorid
Najmanja prodajna jedinica	10
Jedinica količine	Komad
Težina	0,71 kg
Jedinica za težinu	kg/100 kom.
CO2 otisak (GWP) od kolijevke do vrata	0,0265 kg CO2e / 1 Komad

Tehnicki list

Spojnica SL KUP20110

Broj artikla: 6132235

Dimenzije

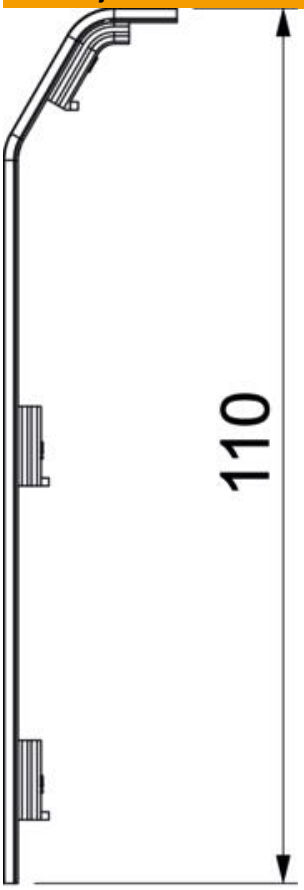

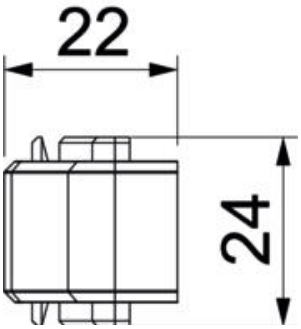

Duljina	24 mm
Visina	110 mm

Tehnicki list

Spojnica SL KUP20110

Broj artikla: 6132235

Tehnički podaci

Dekor	bez
Brtva za poklopac	bez
bez halogena	ne
Sukladno ROHS-u	da
Stupanj zaštite	IP40
Stupanj zaštite IK-kod	IK06
Temperaturno područje korištenja, maks.	60 °C
Temperaturno područje korištenja, min.	−5 °C