Tehnicki list

Kućište SL GTO 50-70

Broj artikla: 6132224



Neopremljeni montažni okvir za instalacijske kanale SL, SL-L i SL-T, za instalaciju standardnih ugradnih elektroelemenata (sukladno DIN 49075) u kanale širine 50 i 70 mm.

Za nataknuti na osnovu sustava kanala.

PVC Polivinilklorid

Referentni podaci

Broj artikla	6132224
Tip	SL GTO 50-70 cws
Opis 1	Montažni okvir, prazni
Opis 2	SL 20 x 50/70 RAL9001
Proizvođač:	OBO
Boja	krem-bijela; RAL 9001
Materijal	Polivinilklorid
Najmanja prodajna jedinica	1
Jedinica količine	Komad
Težina	13,3 kg
Jedinica za težinu	kg/100 kom.
CO2 otisak (GWP) od kolijevke do vrata	0,4092 kg CO2e / 1 Komad

Tehnicki list

Kućište SL GTO 50-70

Broj artikla: 6132224

Dimenzije

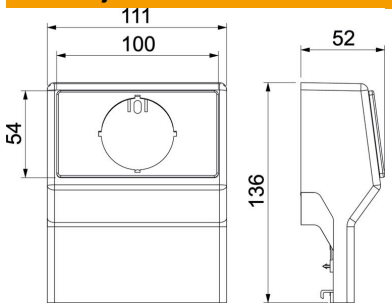

Duljina	52 mm
Širina	111 mm
Visina	136 mm

Tehnički podaci

Broj jedinica	0
Oprema	bez
Dekor	bez
bez halogena	ne
Vrsta montaže instalacijskog uređaja	sa središnjom pločom
Stupanj zaštite	IP40
Stupanj zaštite IK-kod	IK06
Temperaturno područje korištenja, maks.	60 °C
Temperaturno područje korištenja, min.	−5 °C