Tehnicki list

Instalacijski kanal SL 2050

Broj artikla: 6132193



Instalacijski kanal SL za provođenje kabela u zatvorenim prostorima. Moguća su mala odstupanja boja kanala.
S osnovom i poklopcem, s perforacijom osnove za montažu na zid. Izvršite promjene smjera sastavnim elementima i zatvorite krajeve kanala završnim dijelovima. Nosač uređaja za montažu strujne i podatkovne tehnologije.
Ispitano prema HRN EN 50085-1 i HRN EN 50085-2-1.
Osnova i poklopac u setu u kartonu. Spojnice kanala moraju se naručiti zasebno.

PVC Polivinilklorid

Referentni podaci

Broj artikla	6132193
Tip	SL 2050 rws
Opis 1	Podna lajsna
Opis 2	SL set 20x50 9010
Proizvođač:	OBO
Boja	bijela; RAL 9010
Materijal	Polivinilklorid
Najmanja prodajna jedinica	2
Jedinica količine	Metar
Težina	35,1 kg
Jedinica za težinu	kg/100 m
CO2 otisak (GWP) od kolijevke do vrata	0,7415 kg CO2e / 1 Metar

Tehnicki list

Instalacijski kanal SL 2050

Broj artikla: 6132193

Dimenzije

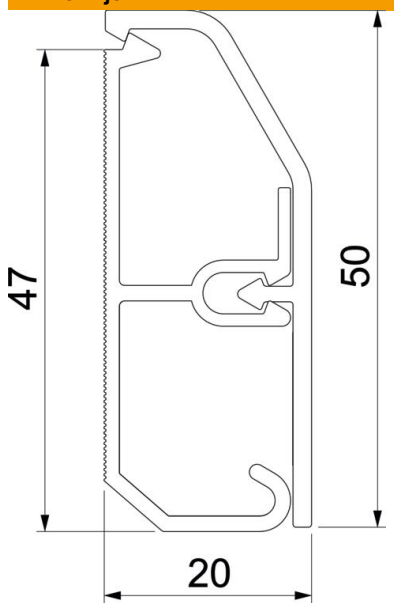

Duljina	2.000 mm
Širina	50 mm
Visina	20 mm

Tehnički podaci

Broj čvrstih pregrada	1
Dekor	bez
Brtva za poklopac	bez
bez halogena	ne
S lajsnom za tepih	ne
Montažna perforacija u podu	da
Korisni presjek	580 mm²
Sukladno ROHS-u	da
Stupanj zaštite	IP40
Zaštitna folija	ne
Stupanj zaštite IK-kod	IK06
Temperaturno područje korištenja, maks.	60 °C
Temperaturno područje korištenja, min.	−5 °C