Tehnicki list

Vanjski kut LE-AE

Broj artikla: 6130357



Fleksibilni vanjski kut za promjenu smjera instalacijskog kanala LE.
Prekriva spojeve i može se podesiti pod kutem od 70° - 110°.

PC/ ABS Polikarbonat/Akrilnitril-butadien-stirol

Referentni podaci

Broj artikla	6130357
Tip	AX AE9060 blc
Opis 1	Vanjski kut
Opis 2	LE 60 x 90 RAL9010
Proizvođač:	OBO
Dimenzija	100x90x100
Boja	bijela; RAL 9010
Materijal	Polikarbonat/akrilonitril-butadien-stiren
Najmanja prodajna jedinica	4
Jedinica količine	Komad
Težina	9,6 kg
Jedinica za težinu	kg/100 kom.
CO2 otisak (GWP) od kolijevke do vrata	0,6181 kg CO2e / 1 Komad

Tehnicki list

Vanjski kut LE-AE

Broj artikla: 6130357

Dimenzije

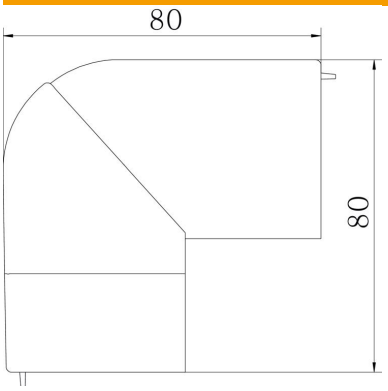

Duljina	100 mm
Širina	100 mm
Visina	90 mm

Tehnički podaci

Izvedba	Poklopac
Vrsta pričvršćivanja	uskočni
Očuvanje funkcije	ne
bez halogena	da
Sukladno ROHS-u	da
Zaštitna folija	ne
Kutno područje, min.	75 mm