Tehnicki list

Unutarnji kut LE-IE

Broj artikla: 6130227

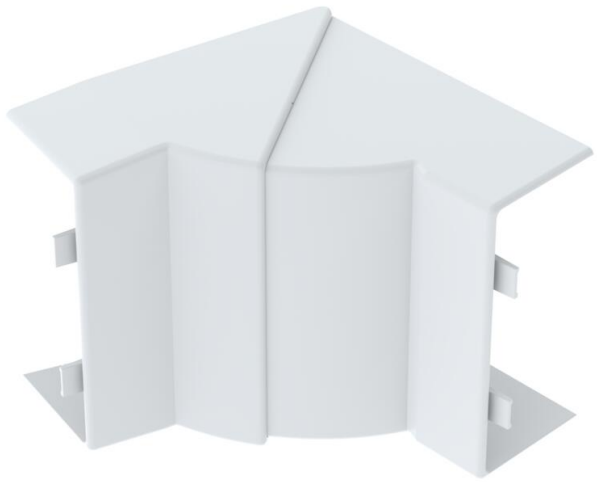

Fleksibilni unutarnji kut za promjenu smjera instalacijskih kanala LE i AXIS.
Prekriva spojeve i podesivi je od 75° - 105°.

PC/ ABS Polikarbonat/Akrilnitril-butadien-stirol

Referentni podaci

Broj artikla	6130227
Tip	AX AI9040 blc
Opis 1	Unutarnji kut
Opis 2	LE 40 x 90 RAL9010
Proizvođač:	OBO
Dimenzija	111x90x111
Boja	bijela; RAL 9010
Materijal	Polikarbonat/akrilonitril-butadien-stiren
Najmanja prodajna jedinica	4
Jedinica količine	Komad
Težina	8,12 kg
Jedinica za težinu	kg/100 kom.
CO2 otisak (GWP) od kolijevke do vrata	0,4847 kg CO2e / 1 Komad

Tehnicki list

Unutarnji kut LE-IE

Broj artikla: 6130227

Dimenzije

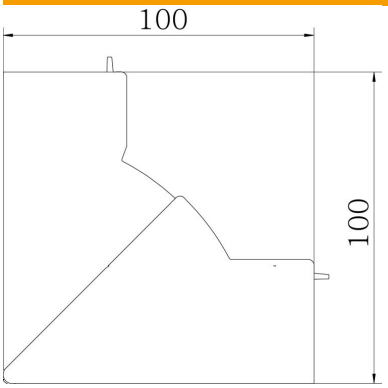

Duljina	111 mm
Širina	111 mm
Visina	90 mm

Tehnički podaci

Izvedba	Poklopac
Vrsta pričvršćivanja	uskočni
Očuvanje funkcije	ne
bez halogena	da
Sukladno ROHS-u	da
Zaštitna folija	ne
Kutno područje, min.	75 mm