Tehnicki list

1-struki okvir BRK

Broj artikla: 6121104

Okvir za Modul 45 (za prihvat nosive pločice za module Keystone).



PC/ABS Polikarbonat/Akrilnitril-butadien-stirol

Referentni podaci

Broj artikla	6121104
Tip	BRK CF1 M45 rws
Opis 1	1-struki okvir
Opis 2	SIGNA Modul 45 9010
Proizvođač:	OBO
Dimenzija	66x80x28
Boja	bijela; RAL 9010
Materijal	Polikarbonat/akrilonitril-butadien-stiren
Najmanja prodajna jedinica	1
Jedinica količine	Komad
Težina	3 kg
Jedinica za težinu	kg/100 kom.
CO2 otisak (GWP) od kolijevke do vrata	0,1165 kg CO2e / 1 Komad

Tehnicki list

1-struki okvir BRK

Broj artikla: 6121104

Dimenzije

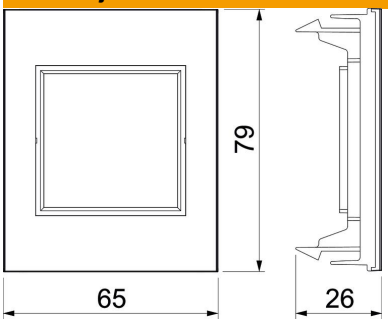

Širina	66 mm
Visina	80 mm

Tehnički podaci

Broj jedinica	1
Broj jedinica horizontalno	1
Broj jedinica vertikalno	1
Izvedba površine	mat
Vrsta pričvršćivanja	Stezno pričvršćenje
Izvedba na istoj razini	ne
Prikladno za ugradnu instalaciju	ne
Prikladno za parapetni kanal	da
Prikladno za podnu kutiju	ne
Prikladno za podžbuknu instalaci-ju	ne
bez halogena	da
Preklopni poklopac	ne
Smjer montaže	horizontalan i vertikalan
Sukladno ROHS-u	da
Stupanj zaštite	IP20
Tekstualno/natpisno polje	ne
prozirno	ne
Podžbukno	ne
S montažnim okvirom	ne
Promjer otvora	0