Tehnicki list

Priključnica sa zaštitnim kontaktom 0°, Connect 80, 3-stru-ka

Broj artikla: 6120460

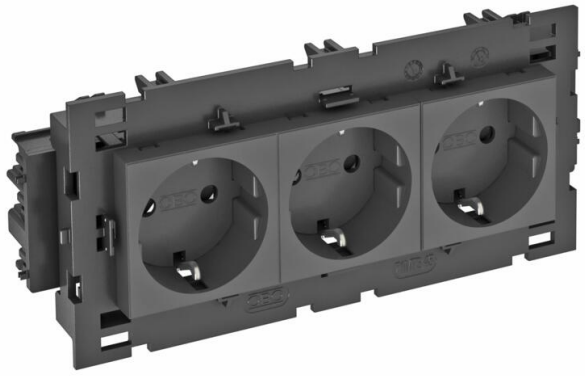

Priključnica sa zaštitnim kontaktom s bočnim priključkom 3-struka 0°, s povišenom zaštitom od dodira, s utičnim stezaljkama, 2-polna, 16 A, 250 V~, sa stezaljkama sukladno IEC 60884-1, prikladno za ugradnju u parapetne kanale Rapid 80.
Za instalaciju u kanale Rapid 45, parapetne kanale, medijske stupiće, sustave podnih instalacija ili u Deskbox kutije.

PC Polikarbonat

Referentni podaci

Broj artikla	6120460
Tip	STD-D0C8 SWGR3
Opis 1	priključnica 0°, 3-struka
Opis 2	sa zašt.kontaktom, Connect 80
Proizvođač:	OBO
Dimenzija	250V, 10/16A
Boja	crno-siva; RAL 7021
Materijal	Polikarbonat
Najmanja prodajna jedinica	1
Jedinica količine	Komad
Težina	20 kg
Jedinica za težinu	kg/100 kom.
CO2 otisak (GWP) od kolijevke do vrata	1,5248 kg CO2e / 1 Komad

Tehnicki list

Priključnica sa zaštitnim kontaktom 0°, Connect 80, 3-struka

Broj artikla: 6120460

Dimenzije

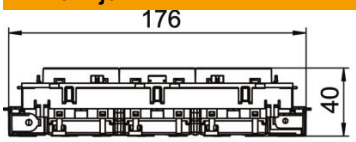

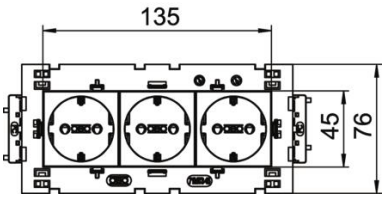

Širina	176 mm
Visina	76 mm

Tehnički podaci

Poklopac	Osnovna pločica
Može se zaključati	ne
Način spajanja	Utična stezaljka
Broj jedinica	3
Broj modula (kod modularne izvedbe)	0
Broj uklopnih priključnica	0
Broj polova	2
Natpis/oznaka	bez natpisa
Izvedba	3-struka 0°
Izvedba površine	mat
Izvedba	Priključnica sa zaštitnim kontaktom
Mehanizam za izbacivanje	ne
Način pričvršćivanja	uglaviti
Natpisna pločica	ne
Temperatura za obradu, maks.	40 °C
Min. temperatura za obradu	−5 °C
povećana zaštita od dodira	da
Zaštita od struje kvara	ne
za otežane uvjete (prema VDE)	ne
Rezerva	ne
bez halogena	da
Izolirana ugradnja	ne
Preklopni poklopac	ne
Kodiranje	ne
nadzorno svjetlo	ne
Mit Ein-/Ausschalter	ne
S finim osiguračem	ne
S funkcionalnom rasvjetom	ne
S orijentacijskom rasvjetom	ne
Način montaže	Parapetni kanal
Nazivni napon	250 V
Nazivna struja	16 A
Sukladno ROHS-u	da
Stupanj zaštite	sve
Posebna opskrba električnom energijom	bez posebne opskre

Tehnicki list

Priključnica sa zaštitnim kontaktom 0°, Connect 80, 3-struka

Broj artikla: 6120460

Tehnički podaci

Izvedba priključnica	Sa zaštitnim kontaktom
Kutni profil za priključnice	0°
Dubina	42 mm
prozirno	ne
Okrenuti središnji umetak	ne
Zaštita od prenapona	ne