Tehnicki list

Nosivi okvir, širine modula 1/1, kosi izlaz, tip RM

Broj artikla: 6119302



Nosivi okvir s kosim izlazom i poteznim poklopcem, za prihvat dva komunikacijska modula RJ45. Za vodoravnu i okomitu ugradnju. Tip RM ima specijalni prihvat za indirektnu montažu komunikacijskih modula.
Nosivi okvir tip RM prikladan je za prihvat sljedećih modula: tip ASM-C5, ASM-C5 G, ASM-C6 i ASM-C6 G; R&M: kat 5 i kat 6 moduli bez prihvatne pločice.
Za instalaciju u parapetne kanale Rapid 45, parapetne kanale Rapid 80, instalacijske stupove ISS i sustave podnih instalacija.

PC Polikarbonat

Referentni podaci

Broj artikla	6119302
Tip	DTS-2RM AL1
Opis 1	Nos. pločica za kom.priključ.
Opis 2	za 2 modula tip RM
Proizvođač:	OBO
Dimenzija	45x45mm
Boja	lak od aluminija
Materijal	Polikarbonat
Najmanja prodajna jedinica	1
Jedinica količine	Komad
Težina	2,9 kg
Jedinica za težinu	kg/100 kom.
CO2 otisak (GWP) od kolijevke do vrata	0,2119 kg CO2e / 1 Komad

Tehnicki list

Nosivi okvir, širine modula 1/1, kosi izlaz, tip RM

Broj artikla: 6119302

Dimenzije

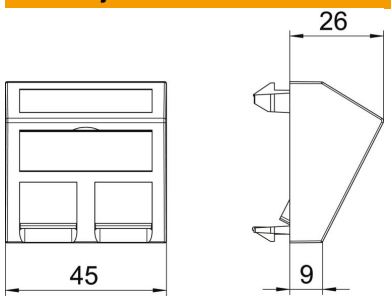

Širina	45 mm
Visina	45 mm

Tehnički podaci

Broj jedinica	1
Izvedba površine	mat
Način pričvršćivanja	uglaviti
Natpisna pločica	s natpisnim poljem
bez halogena	da
Preklopni poklopac	ne
Stezaljka	ne
S natpisom	ne
Sa zaštitom od prašine	da
Montažni otvor	Tip RM
Sukladno ROHS-u	da
Stupanj zaštite	IP20
Dubina	26 mm
Noseći prsten	ne
prozirno	ne
Primjena	Ugradna spojnica za prijenos podataka
Mogućnost rasterećenja	ne
Sastavljanje	Osnovni element s centralnom pokrovnom pločicom