Tehnicki list

Nosivi okvir, širine modula 1/1, kosi izlaz, tip C

Broj artikla: 6119254



Nosivi okvir s kosim izlazom i poteznim poklopcem, za prihvat dva komunikacijska modula RJ45. Za vodoravnu i okomitu ugradnju. Tip C ima montažni otvor od 19,30 x 14,80 mm i namijenjen je za direktno pričvršćivanje modula u montažnom otvoru.
Nosivi okvir tip C prikladan je za prihvat sljedećih komunikacijskih modula: BTR (oblik Keystone): kat. 6A modul i UAE modul; Corning: modul s prihvatom Keystone; CobiNet: CobiDat KS Modul; Dätwyler: KS-TS, MS-K iKU-T; EKU: E-Stone; Harting: Prelink Keystone Cat.6A, Fixlink Keystone Cat.6A; Komos: KDM 500 Modul; Leoni Kerpen: MegaLine-Connect45 moduli Keystone; OBO: tip ASM-C6A i ASM-C6A G; R&M: Kat. 6A s pričvršćenjem Keystone; Rutenbeck: UM i UMflex; SETEC: UKJ i XKJ; Telegärtner: AMJ i UMJ.

Za instalaciju u parapetne kanale Rapid 45, parapetne kanale Rapid 80, instalacijske stupove ISS i sustave podnih instalacija.

PC Polikarbonat

Referentni podaci

Broj artikla	6119254
Tip	DTS-2C AL1
Opis 1	Nos. pločica za kom.priključ.
Opis 2	za 2 modula tip C
Proizvođač:	OBO
Dimenzija	45x45mm
Boja	lak od aluminija
Materijal	Polikarbonat
Najmanja prodajna jedinica	1
Jedinica količine	Komad
Težina	1,5 kg
Jedinica za težinu	kg/100 kom.
CO2 otisak (GWP) od kolijevke do vrata	0,2052 kg CO2e / 1 Komad

Tehnicki list

Nosivi okvir, širine modula 1/1, kosi izlaz, tip C

Broj artikla: 6119254

Dimenzije

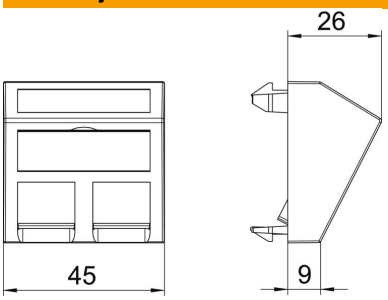

Širina	45 mm
Visina	45 mm

Tehnički podaci

Broj jedinica	1
Izvedba površine	mat
Način pričvršćivanja	uglaviti
Natpisna pločica	s natpisnim poljem
bez halogena	da
Preklopni poklopac	ne
Stezaljka	ne
S natpisom	ne
Sa zaštitom od prašine	da
Montažni otvor	Tip C
Sukladno ROHS-u	da
Stupanj zaštite	IP20
Dubina	26 mm
Noseći prsten	ne
prozirno	ne
Primjena	Ugradna spojnica za prijenos podataka
Mogućnost rasterećenja	ne
Sastavljanje	Osnovni element s centralnom pokrovnom pločicom