Tehnicki list

Nosivi okvir, širine modula 1/1, kosi izlaz, tip A

Broj artikla: 6119242



Nosivi okvir s kosim izlazom i poteznim poklopcem, za prihvat dva komunikacijska modula RJ45. Za vodoravnu i okomitu ugradnju. Tip A ima montažni otvor od 20,10 x 14,80 mm i namijenjen je za direktno pričvršćivanje modula u montažnom otvoru.
Nosivi okvir tip A namijenjen je za prihvat sljedećih komunikacijskih modula: AMP TYCO (bez poklopca za zaštitu od prašine): SL serije 110Connect i serije SL Toolless; BrandRex: moduli s brojem artikla koji završavaju na …JAKS000CR i …JAKU002; Nexans: LANmark RJ45 s plavim Adapter-Clip, LANmark GG45 s metalnim Clip-om.
Za instalaciju u parapetne kanale Rapid 45, parapetne kanale Rapid 80, instalacijske stupove ISS i sustave podnih instalacija.

PC Polikarbonat

Referentni podaci

Broj artikla	6119242
Tip	DTS-2A AL1
Opis 1	Nos. pločica za kom.priključ.
Opis 2	za 2 modula tip A
Proizvođač:	OBO
Dimenzija	45x45mm
Boja	lak od aluminija
Materijal	Polikarbonat
Najmanja prodajna jedinica	1
Jedinica količine	Komad
Težina	1,5 kg
Jedinica za težinu	kg/100 kom.
CO2 otisak (GWP) od kolijevke do vrata	0,2259 kg CO2e / 1 Komad

Tehnicki list

Nosivi okvir, širine modula 1/1, kosi izlaz, tip A

Broj artikla: 6119242

Dimenzije

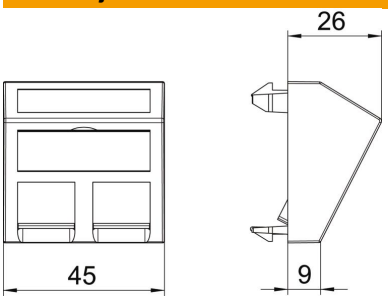

Širina	45 mm
Visina	45 mm

Tehnički podaci

Broj jedinica	1
Izvedba površine	mat
Način pričvršćivanja	uglaviti
Natpisna pločica	s natpisnim poljem
bez halogena	da
Preklopni poklopac	ne
Stezaljka	ne
S natpisom	ne
Sa zaštitom od prašine	da
Montažni otvor	Tip A
Sukladno ROHS-u	da
Stupanj zaštite	IP20
Dubina	26 mm
Noseći prsten	ne
prozirno	ne
Primjena	Ugradna spojnica za prijenos podataka
Mogućnost rasterećenja	ne
Sastavljanje	Osnovni element s centralnom pokrovnom pločicom