Tehnicki list

Modul 45connect® adapter-utikač

Broj artikla: 6117197

Adapter utikača U-oblik, za bočni priključak na priključnice STD-D0C / STD-D3C ili STD-F0C / STD-F3C, za produžne kabele VL s Wieland-utikačem GST 18i 3p.

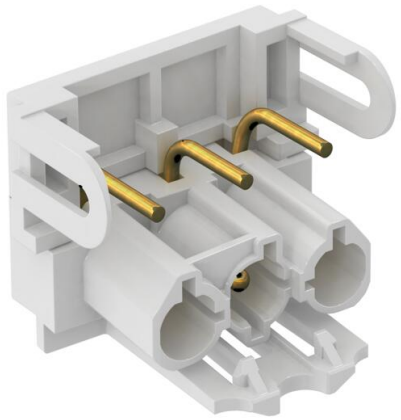

PA Poliamid

Referentni podaci

Broj artikla	6117197
Tip	STA-SKS SU1 W
Opis 1	Adapter za utikač, U-oblik
Opis 2	GST 18i 3p, Modul 45connect
Proizvođač:	OBO
Boja	bijela
Materijal	Poliamid
Najmanja prodajna jedinica	10
Jedinica količine	Komad
Težina	1,19 kg
Jedinica za težinu	kg/100 kom.
CO2 otisak (GWP) od kolijevke do vrata	0,0544 kg CO2e / 1 Komad

Tehnicki list

Modul 45connect® adapter-utikač

Broj artikla: 6117197

Dimenzije

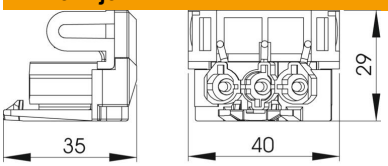

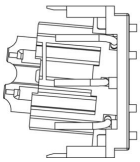

Duljina	35 mm
Širina	40 mm
Visina	29 mm

Tehnički podaci

Vrsta blokiranja	integriran u utikaču
Izvedba ožičenja elektroelemena-ta	Utikač
Varijanta ugradnje	Ugradni dio/utični spoj
Boja kodiranja/kontaktnog umetka	bijela
Boja odvojenog adaptera	bijela
Dimenzija navoja	bez navojnog priključka
bez halogena	da
Kontaktni materijal	CuZn
Mehaničko kodiranje	da
Maks. kut nagiba	0 °
Min. kut nagiba	0 °
Nazivni napon	250 V
Nazivna struja	16 A
Obrada površine kontakata	pokositreno
Oznaka pola	L, N, PE
Broj polova	3
Sukladno ROHS-u	izuzeti
Stupanj zaštite	IP20
Utični smjer	ravno
Utični sustav	GST18