Tehnicki list

Vanjski kut, za parapetni kanal Rapid 45-2, tip GK-53165

Broj artikla: 6113424



Vanjski kut/poklopac za promjenu smjera parapetnih kanala Rapid 45-2. Može se podesiti od 80 - 110°.

PC/ ABS Polikarbonat/Akrilnitril-butadien-stirol

Referentni podaci

Broj artikla	6113424
Tip	GK-AH53165AL
Opis 1	Vanjski kut
Opis 2	varijabilni element
Proizvođač:	OBO
Dimenzija	175x88x88
Boja	srebrna
Materijal	Polikarbonat/akrilonitril-butadien-stiren
Najmanja prodajna jedinica	1
Jedinica količine	Komad
Težina	9,23 kg
Jedinica za težinu	kg/100 kom.
CO2 otisak (GWP) od kolijevke do vrata	0,3723 kg CO2e / 1 Komad

Tehnicki list

Vanjski kut, za parapetni kanal Rapid 45-2, tip GK-53165

Broj artikla: 6113424

Dimenzije

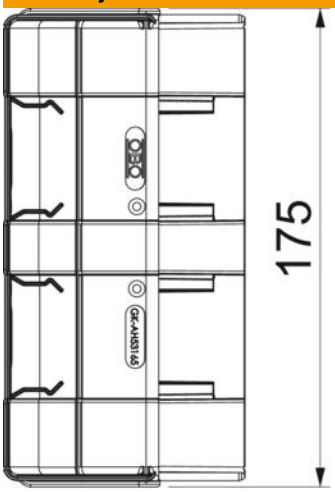

Duljina	88 mm
Širina	175 mm
Visina	55 mm

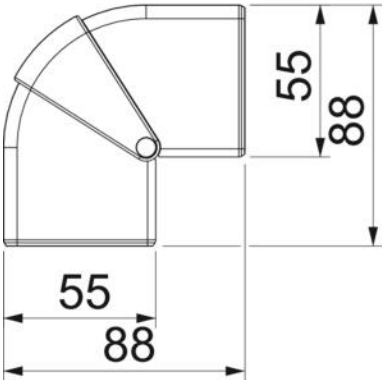

Tehnicki list

Vanjski kut, za parapetni kanal Rapid 45-2, tip GK-53165

Broj artikla: 6113424

Tehnički podaci

Izvedba	Poklopac
za širinu kanala	165 mm
za visinu kanala	53 mm
bez halogena	da
Stezaljka za kabele	ne
Spojnica kanala	ne
Vrsta montaže poklopca	nadređeno
Montažna perforacija u podu	ne
Širina poklopca	0 mm
Širina poklopca 2	0 mm
Širina poklopca 3	0 mm
Sukladno ROHS-u	da
Stupanj zaštite	IP40
Zaštitna folija	ne
Stupanj zaštite IK-kod	IK08
simetričan	da
Temperaturno područje korištenja, maks.	60 °C
Temperaturno područje korištenja, min.	−15 °C
Kutno područje, maks.	110 mm
Kutno područje, min.	80 mm