Tehnicki list

Vanjski kut, za parapetni kanal Rapid 45-2, tip GK-53165

Broj artikla: 6113412

Vanjski kut 90° za promjenu smjera parapetnih kanala Rapid 45-2.

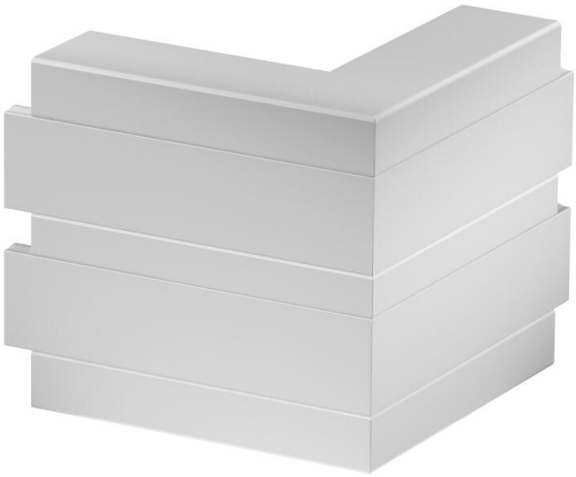

PVC Polivinilklorid

Referentni podaci

Broj artikla	6113412
Tip	GK-AS53165LGR
Opis 1	Vanjski kut
Opis 2	kruti element
Proizvođač:	OBO
Dimenzija	190x190x165
Boja	svijetlo siva; RAL 7035
Materijal	Polivinilklorid
Najmanja prodajna jedinica	1
Jedinica količine	Komad
Težina	66,8 kg
Jedinica za težinu	kg/100 kom.
CO2 otisak (GWP) od kolijevke do vrata	2,6252 kg CO2e / 1 Komad

Tehnicki list

Vanjski kut, za parapetni kanal Rapid 45-2, tip GK-53165

Broj artikla: 6113412

Dimenzije

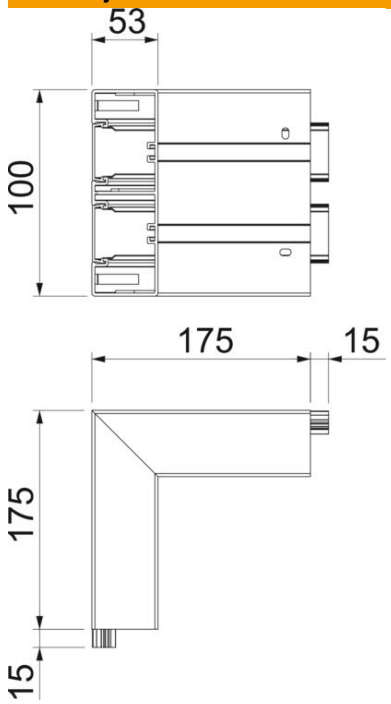

Duljina	175 mm
Širina	165 mm
Visina	53 mm

Tehnički podaci

Broj poklopaca	2
Izvedba	Osnova i poklopac
za širinu kanala	165 mm
za visinu kanala	53 mm
bez halogena	ne
Stezaljka za kabele	ne
Spojnica kanala	ne
Vrsta montaže poklopca	S unutarnje strane
Montažna perforacija u podu	da
Širina poklopca	45 mm
Širina poklopca 2	45 mm
Širina poklopca 3	0 mm
Stupanj zaštite	IP40
Zaštitna folija	da
Stupanj zaštite IK-kod	IK08
simetričan	da
Temperaturno područje korištenja, maks.	60 °C
Temperaturno područje korištenja, min.	−15 °C
Kutno područje, maks.	90 mm
Kutno područje, min.	90 mm