Tehnicki list

Unutarnji kut, za parapetni kanal Rapid 45-2, tip 53130

Broj artikla: 6113254

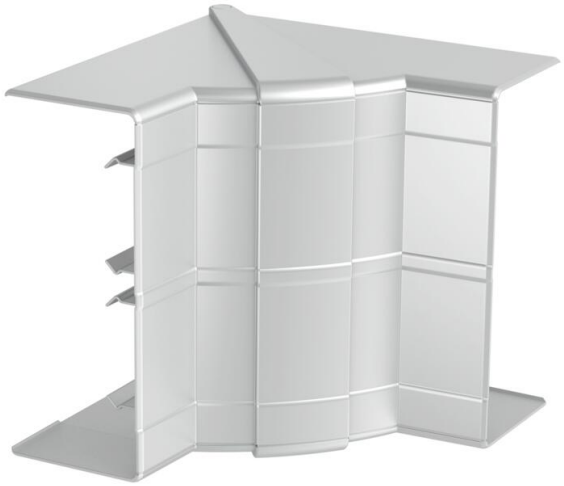

Unutarnji kut/poklopac za promjenu smjera parapetnih kanala Rapid 45-2. Može se podesiti od 83 - 97°.

PC/ ABS Polikarbonat/Akrilnitril-butadien-stirol

Referentni podaci

Broj artikla	6113254
Tip	GK-IH53130AL
Opis 1	Unutarnji kut
Opis 2	varijabilni element
Proizvođač:	OBO
Dimenzija	140x145x145
Boja	srebrna
Materijal	Polikarbonat/akrilonitril-butadien-stiren
Najmanja prodajna jedinica	1
Jedinica količine	Komad
Težina	13,17 kg
Jedinica za težinu	kg/100 kom.
CO2 otisak (GWP) od kolijevke do vrata	0,7291 kg CO2e / 1 Komad

Tehnicki list

Unutarnji kut, za parapetni kanal Rapid 45-2, tip 53130

Broj artikla: 6113254

Dimenzije

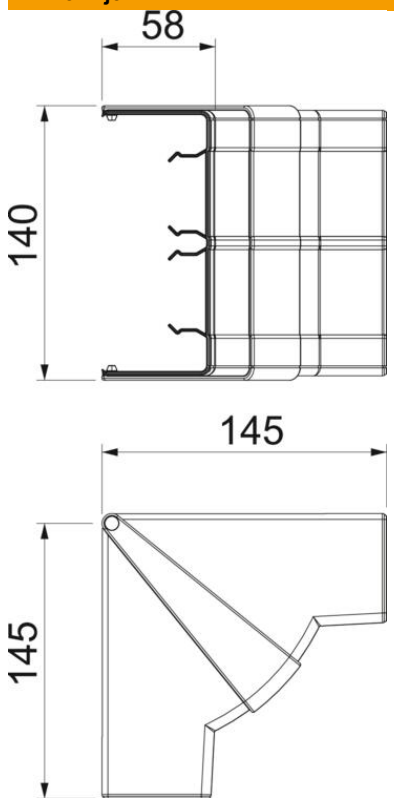

Duljina	145 mm
Širina	140 mm
Visina	58 mm

Tehnicki list

Unutarnji kut, za parapetni kanal Rapid 45-2, tip 53130

Broj artikla: 6113254

Tehnički podaci

Broj poklopaca	1
Izvedba	Poklopac
Oblik	simetričan
za dimenzije kabla	53 x 130 mm
za širinu kanala	130 mm
za visinu kanala	53 mm
bez halogena	da
Stezaljka za kabele	ne
Spojnica kanala	ne
Vrsta montaže poklopca	nadređeno
Montažna perforacija u podu	ne
Širina poklopca	0 mm
Širina poklopca 2	0 mm
Širina poklopca 3	0 mm
Sukladno ROHS-u	da
Stupanj zaštite	IP40
Zaštitna folija	ne
Stupanj zaštite IK-kod	IK08
Temperaturno područje korištenja, maks.	60 °C
Temperaturno područje korištenja, min.	−15 °C
Kutno područje, maks.	97 mm
Kutno područje, min.	83 mm