# Tehnicki list

## Ravni kut, za parapetni kanal Rapid 45-2, tip GK-53100

## Broj artikla: 6113080



Ravni kut za promjenu smjera Rapid 45-2 parapetnih kanala.

PVC Polivinilklorid

### Referentni podaci

| | |
|---|---|
| Broj artikla | 6113080 |
| Tip | GK-FS53100RW |
| Opis 1 | Ravni kut |
| Opis 2 | kruti element |
| Proizvođač: | OBO |
| Dimenzija | 200x200x100 |
| Boja | bijela; RAL 9010 |
| Materijal | Polivinilklorid |
| Najmanja prodajna jedinica | 1 |
| Jedinica količine | Komad |
| Težina | 34,6 kg |
| Jedinica za težinu | kg/100 kom. |
| CO2 otisak (GWP) od kolijevke do vrata | 1,8865 kg CO2e / 1 Komad |

# Tehnicki list

## Ravni kut, za parapetni kanal Rapid 45-2, tip GK-53100

## Broj artikla: 6113080

### Dimenzije

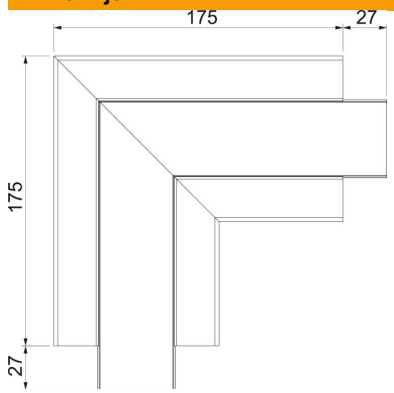


| | |
|---|---|
| Duljina | 175 mm |
| Širina | 100 mm |
| Visina | 53 mm |

### Tehnički podaci

| | |
|---|---|
| Broj poklopaca | 1 |
| Izvedba | Osnova i poklopac |
| za širinu kanala | 100 mm |
| za visinu kanala | 53 mm |
| bez halogena | ne |
| Stezaljka za kabele | ne |
| Spojnica kanala | ne |
| Vrsta montaže poklopca | S unutarnje strane |
| Montažna perforacija u podu | da |
| Širina poklopca | 45 mm |
| Širina poklopca 2 | 0 mm |
| Širina poklopca 3 | 0 mm |
| Promjena smjera | vertikalno uzlazno/silazno |
| Sukladno ROHS-u | da |
| Stupanj zaštite | IP40 |
| Zaštitna folija | da |
| Stupanj zaštite IK-kod | IK08 |
| simetričan | da |
| Temperaturno područje korištenja, maks. | 60 °C |
| Temperaturno područje korištenja, min. | −15 °C |
| Kutno područje, maks. | 90 mm |
| Kutno područje, min. | 90 mm |