Tehnicki list

Unutarnji kut, za parapetni kanal Rapid 45-2, tip GK-53100

Broj artikla: 6113072

Unutarnji kut/poklopac za promjenu smjera parapetnih kanala Rapid 45-2. Može se podesiti od 83 - 97°.

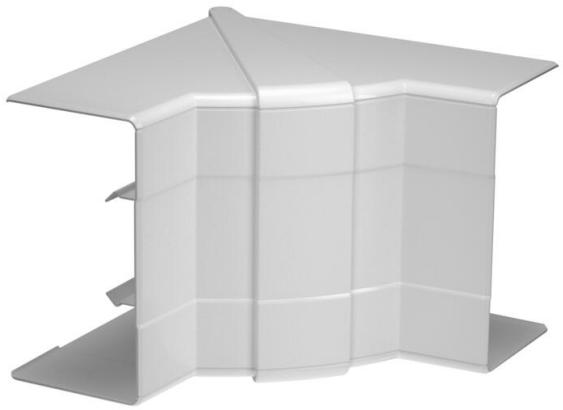

PC/ABS Polikarbonat/Akrilnitril-butadien-stirol

Referentni podaci

Broj artikla	6113072
Tip	GK-IH53100LGR
Opis 1	Unutarnji kut
Opis 2	varijabilni element
Proizvođač:	OBO
Dimenzija	110x145x145
Boja	svijetlo siva; RAL 7035
Materijal	Polikarbonat/akrilonitril-butadien-stiren
Najmanja prodajna jedinica	1
Jedinica količine	Komad
Težina	12,856 kg
Jedinica za težinu	kg/100 kom.
CO2 otisak (GWP) od kolijevke do vrata	0,8782 kg CO2e / 1 Komad

Tehnicki list

Unutarnji kut, za parapetni kanal Rapid 45-2, tip GK-53100

Broj artikla: 6113072

Dimenzije

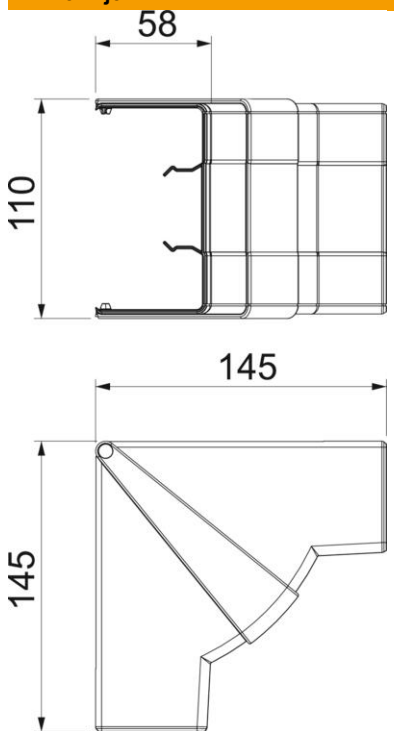

Duljina	145 mm
Širina	110 mm
Visina	58 mm

Tehnički podaci

Broj poklopaca	1
Izvedba	Poklopac
Oblik	simetričan
za dimenzije kabla	53 x 100 mm
za širinu kanala	100 mm
za visinu kanala	53 mm
bez halogena	da
Stezaljka za kabele	ne
Spojnica kanala	ne
Vrsta montaže poklopca	nadređeno
Montažna perforacija u podu	ne
Širina poklopca	0 mm
Širina poklopca 2	0 mm
Širina poklopca 3	0 mm
Sukladno ROHS-u	da
Stupanj zaštite	IP40
Zaštitna folija	ne
Stupanj zaštite IK-kod	IK08
Temperaturno područje korištenja, maks.	60 °C
Temperaturno područje korištenja, min.	−15 °C
Kutno područje, maks.	97 mm

Tehnicki list

Unutarnji kut, za parapetni kanal Rapid 45-2, tip GK-53100

Broj artikla: 6113072

Tehnički podaci

Kutno područje, min.	83 mm