Tehnicki list

Unutarnji kut, za parapetni kanal Rapid 45-2, tip GK-53100

Broj artikla: 6113060

90° unutarnji kut za promjenu smjera parapetnih kanala Rapid 45-2.

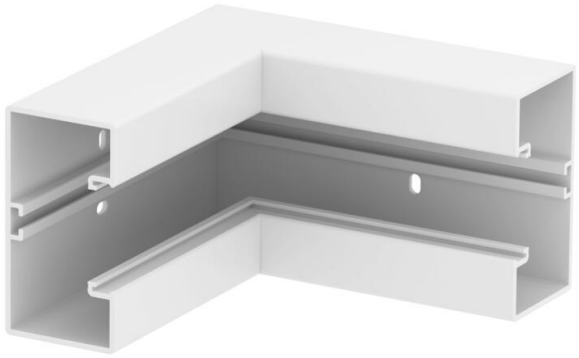

PVC Polivinilklorid

Referentni podaci

Broj artikla	6113060
Tip	GK-IS53100RW
Opis 1	Unutarnji kut
Opis 2	kruti element
Proizvođač:	OBO
Dimenzija	175x175x100
Boja	bijela; RAL 9010
Materijal	Polivinilklorid
Najmanja prodajna jedinica	1
Jedinica količine	Komad
Težina	34,2 kg
Jedinica za težinu	kg/100 kom.
CO2 otisak (GWP) od kolijevke do vrata	1,6094 kg CO2e / 1 Komad

Tehnicki list

Unutarnji kut, za parapetni kanal Rapid 45-2, tip GK-53100

Broj artikla: 6113060

Dimenzije

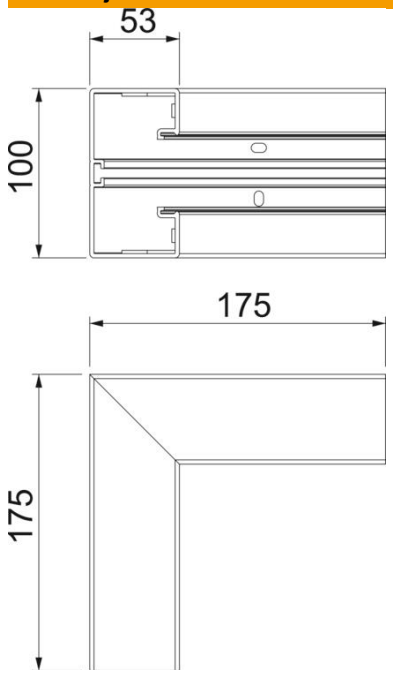

Duljina	175 mm
Širina	100 mm
Visina	53 mm

Tehnički podaci

Broj poklopaca	1
Izvedba	Podnožje
Oblik	simetričan
za dimenzije kabla	53 x 100 mm
za širinu kanala	100 mm
za visinu kanala	53 mm
bez halogena	ne
Stezaljka za kabele	ne
Spojnica kanala	ne
Vrsta montaže poklopca	S unutarnje strane
Montažna perforacija u podu	da
Širina poklopca	45 mm
Širina poklopca 2	0 mm
Širina poklopca 3	0 mm
Sukladno ROHS-u	da
Stupanj zaštite	IP40
Zaštitna folija	da
Stupanj zaštite IK-kod	IK08
Temperaturno područje korištenja, maks.	60 °C
Temperaturno područje korištenja, min.	−15 °C
Kutno područje, maks.	90 mm
Kutno područje, min.	90 mm