# Tehnicki list

## Poklopac spojeva

## Broj artikla: 6113032

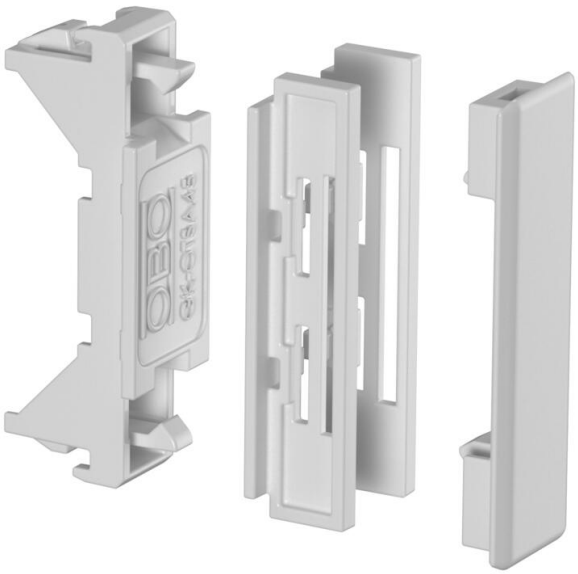

Poklopac spojeva za poklopce parapetnih kanala Rapid 45-2, za prekrivanje spojnih mjesta i uredan spoj s elektroelementima serije Modul 45®.

PC/ ABS Polikarbonat/Akrilnitril-butadien-stirol

### Referentni podaci

| | |
|---|---|
| Broj artikla | 6113032 |
| Tip | GK-OTSA45LGR |
| Opis 1 | Poklopac spojeva |
| Opis 2 | za Rapid 45-2 poklopac |
| Proizvođač: | OBO |
| Dimenzija | 48x20x20 |
| Boja | svijetlo siva; RAL 7035 |
| Materijal | Polikarbonat/akrilonitril-butadien-stiren |
| Najmanja prodajna jedinica | 6 |
| Jedinica količine | Komad |
| Težina | 0,624 kg |
| Jedinica za težinu | kg/100 kom. |
| CO2 otisak (GWP) od kolijevke do vrata | 0,0792 kg CO2e / 1 Komad |

# Tehnicki list

## Poklopac spojeva

## Broj artikla: 6113032

### Dimenzije

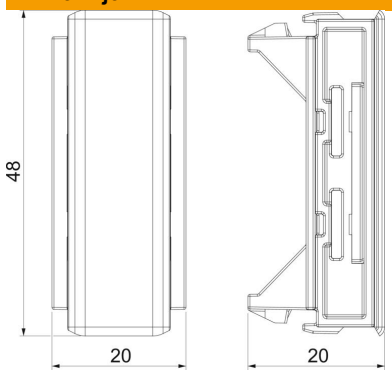


| | |
|---|---|
| Duljina | 20 mm |
| Širina | 48 mm |
| Visina | 20 mm |

### Tehnički podaci

| | |
|---|---|
| Izvedba | Poklopac spojeva |
| Vrsta pričvršćivanja | uskočni |
| Oblik | simetričan |
| za visinu kanala | 53 mm |
| bez halogena | da |
| Širina poklopca | 45 mm |
| Sukladno ROHS-u | da |
| Stupanj zaštite | IP40 |
| Stupanj zaštite IK-kod | IK08 |
| Temperaturno područje korištenja, maks. | 60 °C |
| Temperaturno područje korištenja, min. | −15 °C |