Tehnicki list

Spojnica kanala i poklopac spojeva

Broj artikla: 6113020







Poklopac spojeva za osnove parapetnih kanala Rapid 45-2, za prekrivanje spojnih mjesta i spoj osnova kanala. Poklopci spojeva se samo nataknu. Prikladno za širinu kanala od 100 mm i 165 mm.

PC/ ABS Polikarbonat/Akrilnitril-butadien-stirol

Referentni podaci

Broj artikla	6113020
Tip	GK-KS45-1RW
Opis 1	Poklopac spojeva
Opis 2	za Rapid 45-2 100 i 165
Proizvođač:	OBO
Dimenzija	168x55x15
Boja	bijela; RAL 9010
Materijal	Polikarbonat/akrilonitril-butadien-stiren
Najmanja prodajna jedinica	6
Jedinica količine	Komad
Težina	0,861 kg
Jedinica za težinu	kg/100 kom.
CO2 otisak (GWP) od kolijevke do vrata	0,0566 kg CO2e / 1 Komad

Tehnicki list

Spojnica kanala i poklopac spojeva

Broj artikla: 6113020

Dimenzije

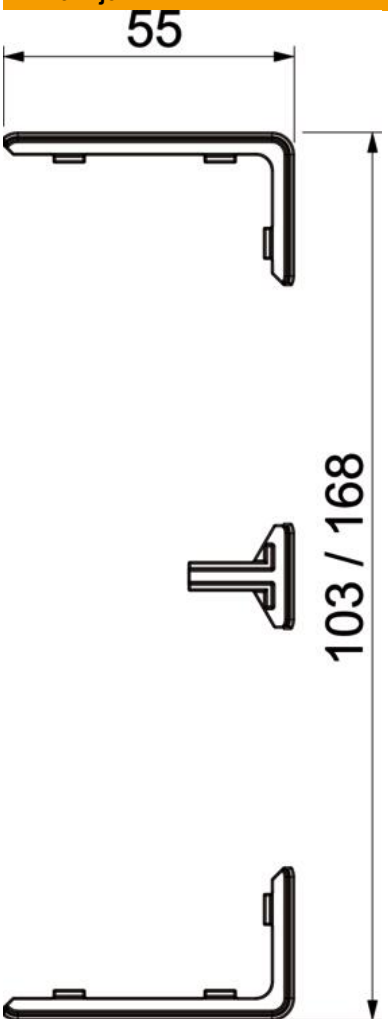

Duljina	15 mm
Širina	55 mm
Visina	27 mm

Tehnicki list

Spojnica kanala i poklopac spojeva

Broj artikla: 6113020

Tehnički podaci

Izvedba	Prevlaka kanalskog reza
Vrsta pričvršćivanja	Pomicanje (prije montaže)
Oblik	simetričan
za širinu kanala	100,17 mm
za visinu kanala	53 mm
bez halogena	da
Širina poklopca	45 mm
Sukladno ROHS-u	da
Stupanj zaštite	IP40
Stupanj zaštite IK-kod	IK08
Temperaturno područje korištenja, maks.	60 °C
Temperaturno područje korištenja, min.	−15 °C