Tehnicki list

Unutarnji kut, za parapetni kanal Rapid 45-2, tip GA-53130

Broj artikla: 6112520

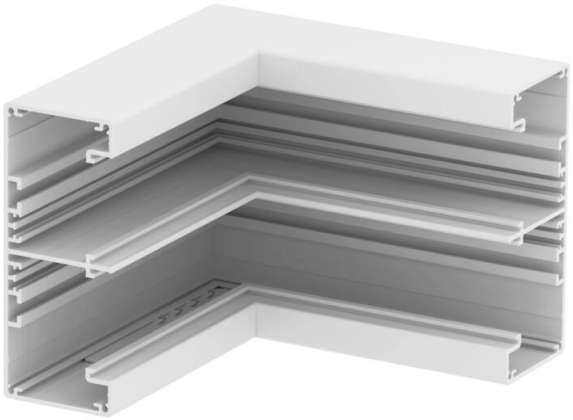

Unutarnji kut 90° od aluminija za promjenu smjera parapetnih kanala Rapid 45-2 GA.... .

Napomena:

Kod eloksiranih parapetnih kanala i sastavnih elemenata od aluminija ne mogu se izbjeći razlike u tonu boje koje su uvjetovane razlikama u materijalu i postupku obrade (prema DIN 17 611). Ugradni elektroelementi veličine 45 45mm mogu se direktno utaknuti. Kod primjene PC/ABS oblika poklopca zbog različitih materijala postoji razlika u tonu boje.

Alu Aluminij

Referentni podaci

Broj artikla	6112520
Tip	GA-IS53130RW
Opis 1	Unutarnji kut
Opis 2	alu kruti element
Proizvođač:	OBO
Dimenzija	53x130x175
Boja	bijela; RAL 9010
Materijal	Aluminij
Najmanja prodajna jedinica	1
Jedinica količine	Komad
Težina	89,2 kg
Jedinica za težinu	kg/100 kom.
CO2 otisak (GWP) od kolijevke do vrata	11,3972 kg CO2e / 1 Komad

Tehnicki list

Unutarnji kut, za parapetni kanal Rapid 45-2, tip GA-53130

Broj artikla: 6112520

Dimenzije

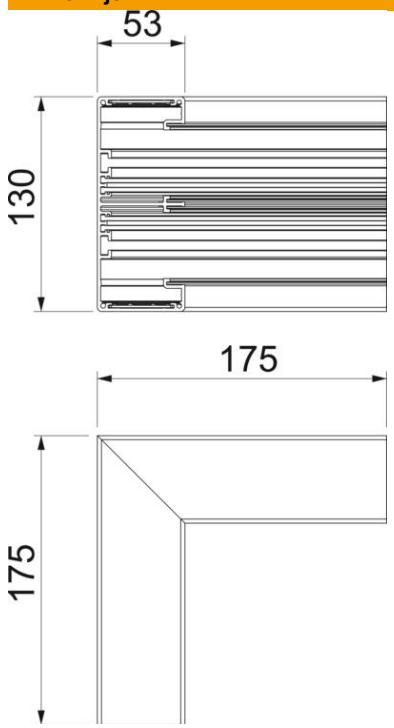

Duljina	175 mm
Širina	130 mm
Visina	53 mm

Tehnički podaci

Broj poklopaca	2
Izvedba	Podnožje
Oblik	simetričan
za dimenzije kabla	53 x 130 mm
za širinu kanala	130 mm
za visinu kanala	53 mm
bez halogena	da
Stezaljka za kabele	ne
Spojnica kanala	ne
Vrsta montaže poklopca	S unutarnje strane
Montažna perforacija u podu	ne
Širina poklopca	45 mm
Širina poklopca 2	45 mm
Sukladno ROHS-u	da
Stupanj zaštite	IP40
Zaštitna folija	da
Stupanj zaštite IK-kod	IK10
Temperaturno područje korištenja, maks.	60 °C
Temperaturno područje korištenja, min.	−15 °C
Kutno područje, min.	90 mm