Tehnicki list

Balanser za pozicioniranje opskrbne jedinice VH

Broj artikla: 6109887



Balanser za pozicioniranje opskrbne jedinice VH, nosivost od 0,5 do 6,0 kg, maksimalno izvlačenje užeta 1,5 m.

CE

Referentni podaci

Broj artikla	6109887
Tip	VH-POS
Opis 1	Balanser za VH
Opis 2	nosivosti do 6 kg
Proizvođač:	OBO
Dimenzija	200x105x55
Boja	narančasta
Najmanja prodajna jedinica	1
Jedinica količine	Komad
Težina	80 kg
Jedinica za težinu	kg/100 kom.

Tehnicki list

Balanser za pozicioniranje opskrbne jedinice VH

Broj artikla: 6109887

Dimenzije

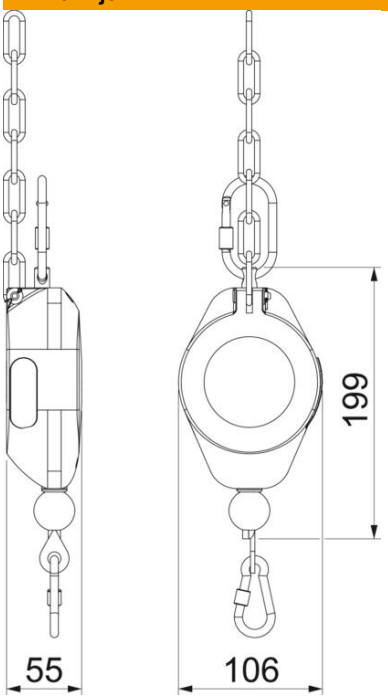

Tehnički podaci

Vrsta dodatnog pribora	Ovjes
Prikladno za	sve
Sukladno ROHS-u	izuzeti