Tehnicki list

Pokrovna pločica VH, za CEE priključnice

Broj artikla: 6109838

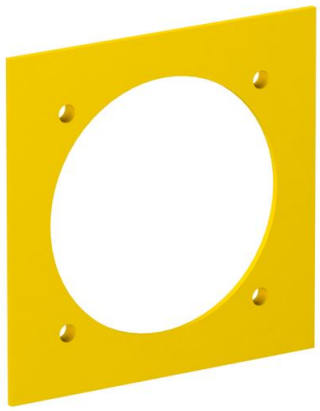

Pokrovna pločica s otvorom Ø 70-mm za ugradnju CEE-priključnice 16/32 A s priključnim mjestom 60-mm, uključena 4 vijka.

Napomena za maks. opremanje:
maks. 2 CEE-priključnice 16/32 A u jednoj opskrbnoj jedinici VH-4
maks. 4 CEE-priključnice 16/32 A u jednoj opskrbnoj jedinici VH-8

CE

PA Poliamid

Referentni podaci

Broj artikla	6109838
Tip	VH-P3
Opis 1	Pokrovna pločica
Opis 2	1xCEE
Proizvođač:	OBO
Dimenzija	95x95mm
Boja	kadmij žuta; RAL 1021
Materijal	Poliamid
Najmanja prodajna jedinica	1
Jedinica količine	Komad
Težina	1,83 kg
Jedinica za težinu	kg/100 kom.
CO2 otisak (GWP) od kolijevke do vrata	0,0876 kg CO2e / 1 Komad

Tehnicki list

Pokrovna pločica VH, za CEE priključnice

Broj artikla: 6109838

Dimenzije

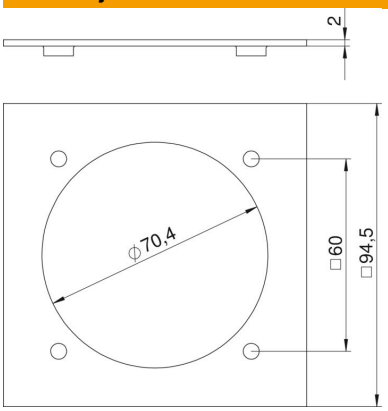

Širina	94,5 mm
Visina	94,5 mm

Tehnički podaci

Broj jedinica	1
Oblik otvora	okruglo
Vrsta pričvršćivanja	vijčani
Slijepi poklopci	ne
bez halogena	da
Instalacijska tehnika	CEE 60x60 mm
Sukladno ROHS-u	da
Stupanj zaštite	IP20