Tehnicki list

Speakon-priključnica, 1 modul, ravna, 4-polna utičnica, spoj s vijcima, čisto bijela
Broj artikla: 6105270



Multimedijski nosivi okvir sa Speakon priključnicom, ravni, bez natpisnog polja, Speakon 4-polna utičnicom s vijčanim priključkom. Za vodoravnu i okomitu ugradnju.

PC Polikarbonat

Referentni podaci

Broj artikla	6105270
Tip	MTG-SON S RW1
Opis 1	Multimed. priključ. Speakon
Opis 2	utičnica, spoj s vijcima
Proizvođač:	OBO
Dimenzija	45x45mm
Boja	bijela; RAL 9010
Materijal	Polikarbonat
Najmanja prodajna jedinica	1
Jedinica količine	Komad
Težina	2,8 kg
Jedinica za težinu	kg/100 kom.
CO2 otisak (GWP) od kolijevke do vrata	0,1506 kg CO2e / 1 Komad

Tehnicki list

Speakon-priključnica, 1 modul, ravna, 4-polna utičnica, spoj s vijcima, čisto bijela
Broj artikla: 6105270

Dimenzije

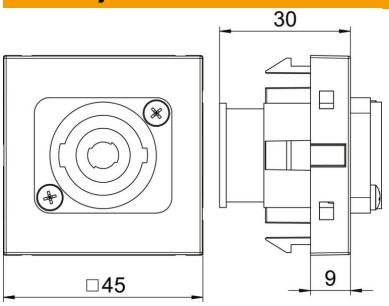

Širina	45 mm
Visina	45 mm

Tehnički podaci

Broj jedinica	1
Izvedba površine	mat
Način pričvršćivanja	uglaviti
Natpisna pločica	bez natpisnog polja
bez halogena	ne
Preklopni poklopac	ne
Stezaljka	ne
S natpisom	ne
Sa zaštitom od prašine	ne
Sukladno ROHS-u	izuzeti
Stupanj zaštite	IP20
Dubina	9 mm
Noseći prsten	da
prozirno	ne
Primjena	Priključak za zvučnik
Mogućnost rasterećenja	ne
Sastavljanje	Osnovni element s centralnom pokrovnom pločicom