Tehnicki list

DVI-I priključnica, kosa, s priključnim kabelom

Broj artikla: 6104769

Multimedijski nosivi okvir s DVI-I priključnicom, kosi, s natpisnim poljem i kratkim DVI-I priključnim kabelom u izvedbi utičnica-utičnica. Za vodoravnu i okomitu ugradnju.



PC Polikarbonat

Referentni podaci

Broj artikla	6104769
Tip	MTS-DVI F SWGR1
Opis 1	nosiva pločica DVI
Opis 2	s priključ.kabelom, ž/ž utič.
Proizvođač:	OBO
Dimenzija	45x45mm
Boja	crno-siva; RAL 7021
Materijal	Polikarbonat
Najmanja prodajna jedinica	1
Jedinica količine	Komad
Težina	6,2 kg
Jedinica za težinu	kg/100 kom.
CO2 otisak (GWP) od kolijevke do vrata	0,2029 kg CO2e / 1 Komad

Tehnicki list

DVI-I priključnica, kosa, s priključnim kabelom

Broj artikla: 6104769

Dimenzije

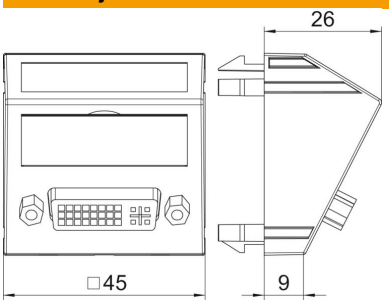

Širina	45 mm
Visina	45 mm

Tehnički podaci

Broj jedinica	1
Izvedba površine	mat
Način pričvršćivanja	uglaviti
Natpisna pločica	s natpisnim poljem
bez halogena	da
Preklopni poklopac	ne
Stezaljka	ne
S natpisom	ne
Sa zaštitom od prašine	ne
Sukladno ROHS-u	da
Stupanj zaštite	IP20
Dubina	26 mm
Noseći prsten	ne
prozirno	ne
Primjena	ostalo
Mogućnost rasterećenja	ne
Sastavljanje	Osnovni element s centralnom pokrovnom pločicom
Smjer ispuštanja	nakoso