Tehnicki list

VGA priključnica, 1 modul, kosi izlaz, s priključnim kabelom

Broj artikla: 6104670

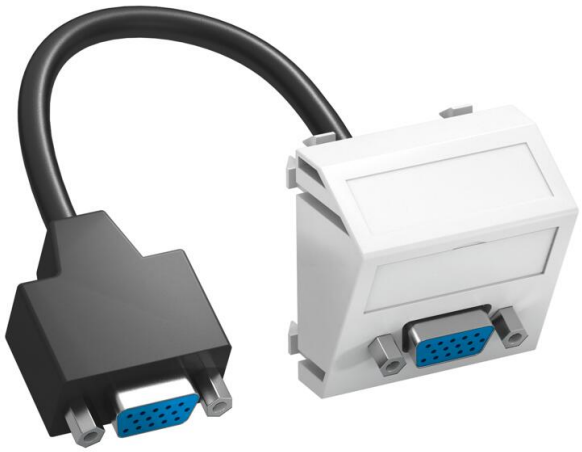

Multimedijski nosivi okvir s VGA priključnicom, kosi, s natpisnim poljem i kratkim VGA priključnim kabelom (HD15) u izvedbi utičnica-utičnica. Za vodoravnu i okomitu ugradnju.

PC Polikarbonat

Referentni podaci

Broj artikla	6104670
Tip	MTS-VGA F RW1
Opis 1	Nosiva pločica VGA
Opis 2	s priključ.kabelom, ž/ž utič.
Proizvođač:	OBO
Dimenzija	45x45mm
Boja	bijela; RAL 9010
Materijal	Polikarbonat
Najmanja prodajna jedinica	1
Jedinica količine	Komad
Težina	6,063 kg
Jedinica za težinu	kg/100 kom.
CO2 otisak (GWP) od kolijevke do vrata	0,1162 kg CO2e / 1 Komad

Tehnicki list

VGA priključnica, 1 modul, kosi izlaz, s priključnim kabelom

Broj artikla: 6104670

Dimenzije

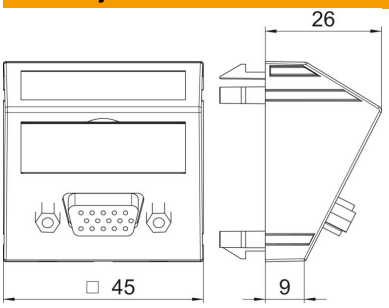

Širina	45 mm
Visina	45 mm

Tehnički podaci

Broj jedinica	1
Izvedba površine	mat
Način pričvršćivanja	uglaviti
Natpisna pločica	s natpisnim poljem
bez halogena	da
Preklopni poklopac	ne
Stezaljka	ne
S natpisom	ne
Sa zaštitom od prašine	ne
Sukladno ROHS-u	da
Stupanj zaštite	IP20
Dubina	26 mm
Noseći prsten	ne
prozirno	ne
Primjena	VGA
Mogućnost rasterećenja	ne
Sastavljanje	Osnovni element s centralnom pokrovnom pločicom