Tehnicki list

Kut 90° 160 FT

Broj artikla: 6098730



Kut 90°, horizontalno, za sve kabelske police visine 160 mm.
Za stabilizaciju sastavnih elemenata treba predvidjeti dodatne potpornje.

St	Čelik
FT	vruće pocinčano

Referentni podaci

Broj artikla	6098730
Tip	WRB 90 162 FT
Opis 1	kut 90°
Opis 2	za kanale za vel. raspone 160
Proizvođač:	OBO
Dimenzija	160x200
Boja	cink
Materijal	Čelik
Površina	vruće pocinčano
Norma površine	DIN EN ISO 1461
Najmanja prodajna jedinica	1
Jedinica količine	Komad
Težina	1460 kg
Jedinica za težinu	kg/100 kom.
CO2 otisak (GWP) od kolijevke do vrata	37,5487 kg CO2e / 1 Komad

Dimenzije

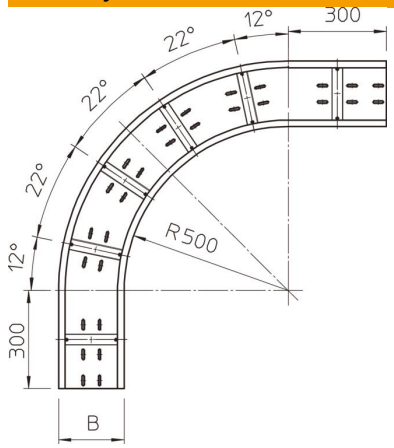

Širina	200 mm
Visina	160 mm
Debljina lima	2 mm
Mjera B	200 mm
Mjera R	500 mm

Tehnicki list

Kut 90° 160 FT

Broj artikla: 6098730

Tehnički podaci

Savijanje (kut)	90°
Izvedba spojnice	bez spojnice
Montažna perforacija u podu	da
NATO šablona za bušenje	ne
Promjena smjera	horizontalno
Sukladno ROHS-u	da
Nehrđajući plemeniti čelik, obrađen	ne
Bočna perforacija	ne
Izvedba velikog raspona	da
Vrsta spoja sustava nosača kabela	navijano