# Tehnicki list

## Kut 90° 110 FS

## Broj artikla: 6098320

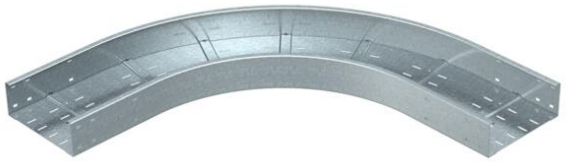

Kut 90°, horizontalno, za sve kabelske police visine 110 mm.
Za stabilizaciju sastavnih elemenata treba predvidjeti dodatne potpornje.

| | |
|---|---|
| St | Čelik |
| FS | galvanski pocinčano |

### Referentni podaci

| | |
|---|---|
| Broj artikla | 6098320 |
| Tip | WRB 90 160 FS |
| Opis 1 | Kut 90° |
| Opis 2 | za kanale za vel. raspone 110 |
| Proizvođač: | OBO |
| Dimenzija | 110x600 |
| Boja | cink |
| Materijal | Čelik |
| Površina | pocinčano |
| Norma površine | DIN EN 10346 |
| Najmanja prodajna jedinica | 1 |
| Jedinica količine | Komad |
| Težina | 2234 kg |
| Jedinica za težinu | kg/100 kom. |
| CO2 otisak (GWP) od kolijevke do vrata | 85,6468 kg CO2e / 1 Komad |

### Dimenzije

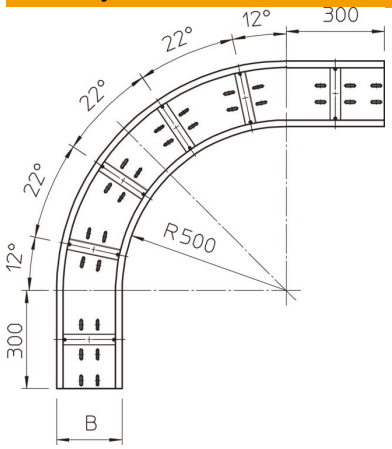


| | |
|---|---|
| Širina | 600 mm |
| Visina | 110 mm |
| Debljina lima | 2 mm |
| Mjera B | 600 mm |

# Tehnicki list

## Kut 90° 110 FS

## Broj artikla: 6098320

### Tehnički podaci

| | |
|---|---|
| Savijanje (kut) | 90° |
| Izvedba spojnice | bez spojnice |
| Montažna perforacija u podu | da |
| Promjena smjera | horizontalno |
| Sukladno ROHS-u | da |
| Nehrđajući plemeniti čelik, obrađen | ne |
| Bočna perforacija | ne |
| Izvedba velikog raspona | da |
| Vrsta spoja sustava nosača kabela | navijano |