Tehnicki list

Kut 90° 110 FS

Broj artikla: 6098312

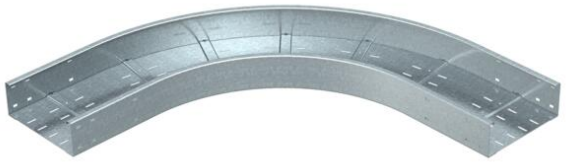

Kut 90°, horizontalno, za sve kabelske police visine 110 mm.
Za stabilizaciju sastavnih elemenata treba predvidjeti dodatne potpornje.

St	Čelik
FS	galvanski pocinčano

Referentni podaci

Broj artikla	6098312
Tip	WRB 90 140 FS
Opis 1	Kut 90°
Opis 2	za kanale za vel. raspone 110
Proizvođač:	OBO
Dimenzija	110x400
Boja	cink
Materijal	Čelik
Površina	pocinčano
Norma površine	DIN EN 10346
Najmanja prodajna jedinica	1
Jedinica količine	Komad
Težina	1652,4 kg
Jedinica za težinu	kg/100 kom.
CO2 otisak (GWP) od kolijevke do vrata	65,2626 kg CO2e / 1 Komad

Dimenzije

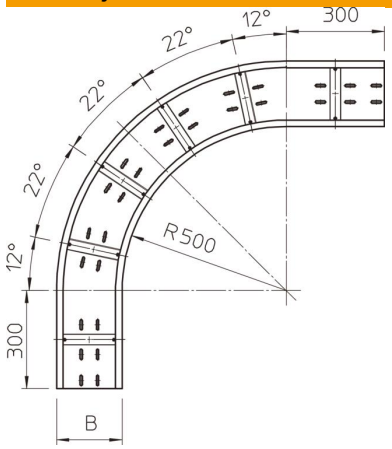

Širina	400 mm
Visina	110 mm
Debljina lima	2 mm
Mjera B	400 mm

Tehnicki list

Kut 90° 110 FS

Broj artikla: 6098312

Tehnički podaci

Savijanje (kut)	90°
Izvedba spojnice	bez spojnice
Montažna perforacija u podu	da
Promjena smjera	horizontalno
Sukladno ROHS-u	da
Nehrđajući plemeniti čelik, obrađen	ne
Bočna perforacija	ne
Izvedba velikog raspona	da
Vrsta spoja sustava nosača kabela	navijano