Tehnicki list

Zaštitni prsten DR 920 PE

Broj artikla: 6087965



Kabelski zaštitni prsten za bočna provođenja u bočnim stranicama za IKS kabelsku policu.

HALOGEN FREE CE

PE Polietilen

Referentni podaci

Broj artikla	6087965
Tip	KSR-DR 920 PE
Opis 1	Zaštitni prsten za kabele
Opis 2	za IKS
Proizvođač:	OBO
Boja	nebesko siva
Materijal	Polietilen
Najmanja prodajna jedinica	25
Jedinica količine	Komad
Težina	0,637 kg
Jedinica za težinu	kg/100 kom.
CO2 otisak (GWP) od kolijevke do vrata	0,0223 kg CO2e / 1 Komad

Dimenzije

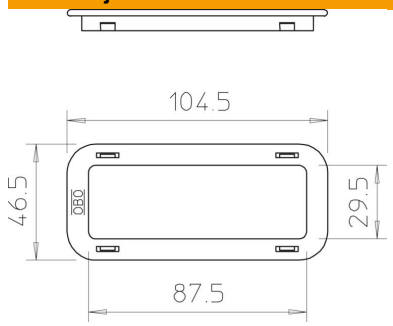

Duljina	101 mm
Širina	43 mm
Visina	7,5 mm
Mjera b	29,5 mm
Mjera L	87,5 mm

Tehnicki list

Zaštitni prsten DR 920 PE

Broj artikla: 6087965

Tehnički podaci

Oblik	Lijevani dio
Prikladno za	Kabelska polica
bez halogena	da
Širina rupe	32 mm
Sukladno ROHS-u	da
Vrsta dodatnog pribora	ostalo
Dodatni pribor	da
Zamjenski dio	ne