Tehnicki list

Kutna spojnica 60 DD

Broj artikla: 6069410

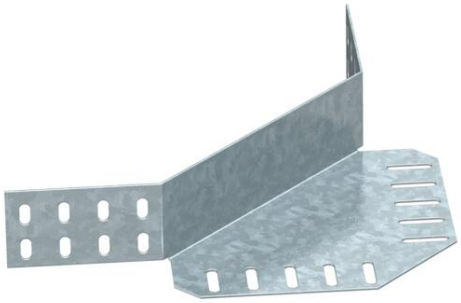

Kutne spojnice za kabelske police visine 60 mm.
Pričvrsni materijal naručiti posebno.

CE UK CA

St	Čelik
DD	hladno pocinčano cink/aluminij, Double Dip

Referentni podaci

Broj artikla	6069410
Tip	REV 60 DD
Opis 1	Kutna spojnica
Opis 2	za kabelske kanale
Proizvođač:	OBO
Boja	cink
Materijal	Čelik
Površina	hladno pocinčano cink/aluminij, Double Dip
Norma površine	DIN EN 10346
Najmanja prodajna jedinica	1
Jedinica količine	Komad
Težina	32 kg
Jedinica za težinu	kg/100 kom.
CO2 otisak (GWP) od kolijevke do vrata	1,4978 kg CO2e / 1 Komad

Tehnicki list

Kutna spojnica 60 DD

Broj artikla: 6069410

Dimenzije

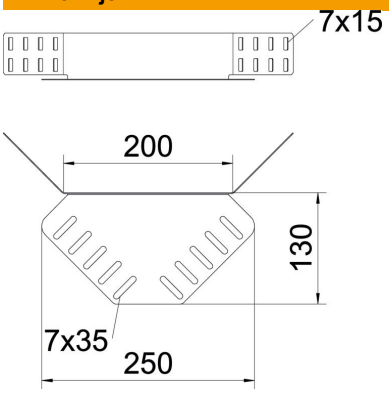

Dimenzije	240 x 130
Duljina	240 mm
Širina	200 mm
Visina	55 mm
Visina	2 in
Debljina lima	1,25 mm

Tehnički podaci

Izvedba	Kutna spojnica
Očuvanje funkcije	ne
Prikladno za mrežni kanal	ne
Prikladno za kabelske ljestve	ne
Prikladno za kabelsku policu	da
Prikladno za visinu nosača kabela	60 mm
Zglobna spojnica horizontalna	ne
Zglobna spojnica vertikalna	ne
Sukladno ROHS-u	da
Nehrđajući plemeniti čelik, obrađen	ne
Vrsta spoja	Spojnice
Izvedba velikog raspona	ne