Tehnicki list

Uzdužna spojnica

Broj artikla: 6067654

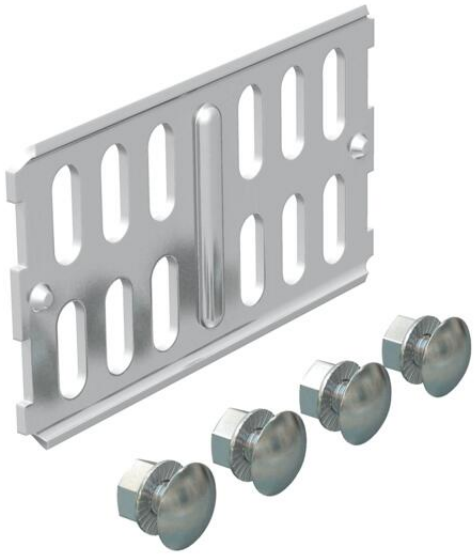

Uzdužna spojnica za ravni spoj kabelskih polica, sastavnih elemenata i pregrada visine 60 mm.

Uključujući pričvrsni materijal.

A2	Nehrđajući čelik
2B	neprerađen, naknadno obrađen

Referentni podaci

Broj artikla	6067654
Tip	RLVK 60 A2
Opis 1	Ravna spojnica
Opis 2	za kabelske kanale
Proizvođač:	OBO
Dimenzija	60x100
Boja	oplemenjeni čelik
Materijal	Nehrđajući čelik 1.4301
Površina	površina naknadno obrađena
Norma površine	
Najmanja prodajna jedinica	10
Jedinica količine	Komad
Težina	9,78 kg
Jedinica za težinu	kg/100 kom.
CO2 otisak (GWP) od kolijevke do vrata	0,5964 kg CO2e / 1 Komad

Tehnicki list

Uzdužna spojnica

Broj artikla: 6067654

Dimenzije

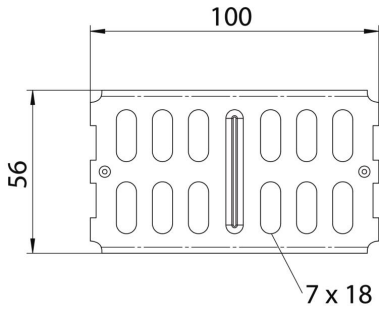

Dimenzije	100 x 56
Duljina	100 mm
Širina	3,5 mm
Visina	56 mm
Visina	2 in
Debljina lima	2 mm

Tehnički podaci

Izvedba	Uzdužna spojnica
Očuvanje funkcije	ne
Prikladno za mrežni kanal	ne
Prikladno za kabelske ljestve	ne
Prikladno za kabelsku policu	da
Prikladno za visinu nosača kabela	60 mm
Zglobna spojnica horizontalna	ne
Zglobna spojnica vertikalna	ne
Sukladno ROHS-u	da
Nehrđajući plemeniti čelik, obrađen	ne
Vrsta spoja	Spojnice