Tehnicki list

Vijčana spojnica ALU

Broj artikla: 6066248

Uzdužna spojnica za spajanje kabelskih polica za brodogradnju i sastavnih elemenata visine 15 mm.



CE

Alu Aluminij

Referentni podaci

Broj artikla	6066248
Tip	MKR SV ALU
Opis 1	Spojnica
Opis 2	za kabelski kanale za brodog.
Proizvođač:	OBO
Dimenzija	16x29x60
Boja	srebrna
Materijal	Aluminij
Najmanja prodajna jedinica	25
Jedinica količine	Komad
Težina	2,91 kg
Jedinica za težinu	kg/100 kom.
CO2 otisak (GWP) od kolijevke do vrata	0,352 kg CO2e / 1 Komad

Tehnicki list

Vijčana spojnica ALU

Broj artikla: 6066248

Dimenzije

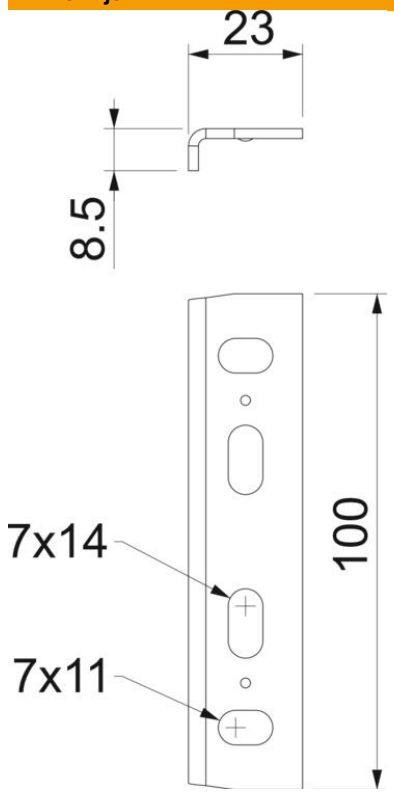

Duljina	100 mm
Širina	23 mm
Visina	8,5 mm

Tehnički podaci

Izvedba	Uzdužna spojnica
Očuvanje funkcije	ne
Prikladno za mrežni kanal	ne
Prikladno za kabelske ljestve	ne
Prikladno za kabelsku policu	da
Prikladno za visinu nosača kabela	15 mm
Zglobna spojnica horizontalna	ne
Zglobna spojnica vertikalna	ne
Sukladno ROHS-u	da
Nehrđajući plemeniti čelik, obrađen	ne
Vrsta spoja	Spojnice