Tehnicki list

Spojnice FT

Broj artikla: 6066240

Uzdužna spojnica za spajanje kabelskih kanala za brodogradnju visine 15 mm.



St Čelik

FT vruće pocinčano

Referentni podaci

Broj artikla	6066240
Tip	MKR SV FT
Opis 1	Spojnica
Opis 2	za kabelski kanale za brodog.
Proizvođač:	OBO
Dimenzija	16x29x60
Boja	cink
Materijal	Čelik
Površina	vruće pocinčano
Norma površine	DIN EN ISO 1461
Najmanja prodajna jedinica	25
Jedinica količine	Komad
Težina	5,378 kg
Jedinica za težinu	kg/100 kom.
CO2 otisak (GWP) od kolijevke do vrata	0,1321 kg CO2e / 1 Komad

Tehnicki list

Spojnice FT

Broj artikla: 6066240

Dimenzije

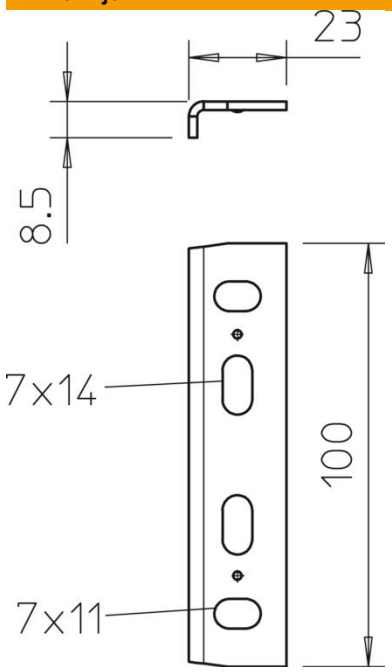

Duljina	100 mm
Širina	23 mm
Visina	8,5 mm

Tehnički podaci

Izvedba	Uzdužna spojnica
Očuvanje funkcije	ne
Prikladno za mrežni kanal	ne
Prikladno za kabelske ljestve	ne
Prikladno za kabelsku policu	da
Prikladno za visinu nosača kabela	15 mm
Zglobna spojnica horizontalna	ne
Zglobna spojnica vertikalna	ne
Sukladno ROHS-u	da
Nehrđajući plemeniti čelik, obrađen	ne
Vrsta spoja	Spojnice