Tehnicki list

Pregrada 135 FS

Broj artikla: 6062132



Pregrada za odvajanje kabela i vodiča s različitim naponima ili funkcijama.

St	Čelik
FS	galvanski pocinčano

Referentni podaci

Broj artikla	6062132
Tip	TSG 135 FS
Opis 1	Pregrada
Opis 2	za nosače kabela
Proizvođač:	OBO
Dimenzija	135x2995
Boja	cink
Materijal	Čelik
Površina	pocinčano
Norma površine	DIN EN 10346
Najmanja prodajna jedinica	3
Jedinica količine	Metar
Težina	99,8 kg
Jedinica za težinu	kg/100 m
CO2 otisak (GWP) od kolijevke do vrata	2,1757 kg CO2e / 1 Metar

Tehnicki list

Pregrada 135 FS

Broj artikla: 6062132

Dimenzije

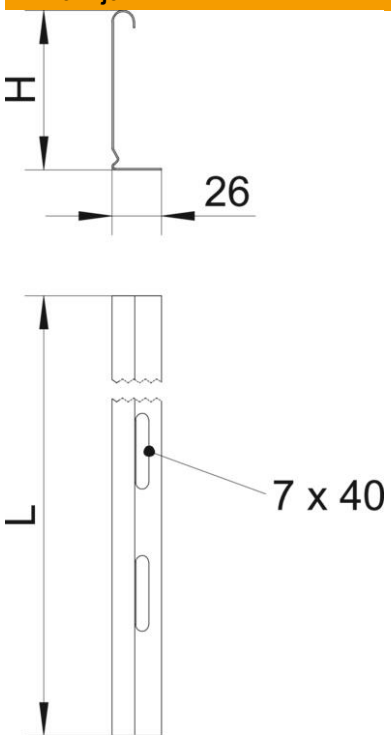

Duljina	3.000 mm
Visina	135 mm
Debljina lima	0,75 mm
Mjera H	135 mm
Mjera L	3.000 mm

Tehnički podaci

Izvedba	L-profil
Vrsta pričvršćivanja	vijčano spajanje
Pričvrsni otvor (ETIM)	ne
Očuvanje funkcije	ne
Prikladno za mrežni kanal	da
Prikladno za kabelske ljestve	da
Prikladno za kabelsku policu	da
Sukladno ROHS-u	da
Nehrđajući plemeniti čelik, obrađen	ne