Tehnicki list

Pregrada 45 FS

Broj artikla: 6062033

Pregrada za odvajanje kabela i vodiča s različitim naponima ili funkcijama.



St Čelik

FS galvanski pocinčano

Referentni podaci

Broj artikla	6062033
Tip	TSG 45 FS
Opis 1	Pregrada
Opis 2	za nosače kabela
Proizvođač:	OBO
Dimenzija	45x2995
Boja	cink
Materijal	Čelik
Površina	pocinčano
Norma površine	DIN EN 10346
Najmanja prodajna jedinica	3
Jedinica količine	Metar
Težina	46,7 kg
Jedinica za težinu	kg/100 m
CO2 otisak (GWP) od kolijevke do vrata	1,0298 kg CO2e / 1 Metar

Tehnicki list

Pregrada 45 FS

Broj artikla: 6062033

Dimenzije

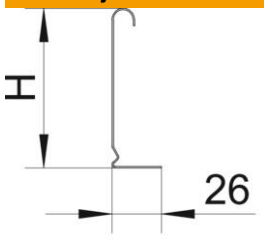

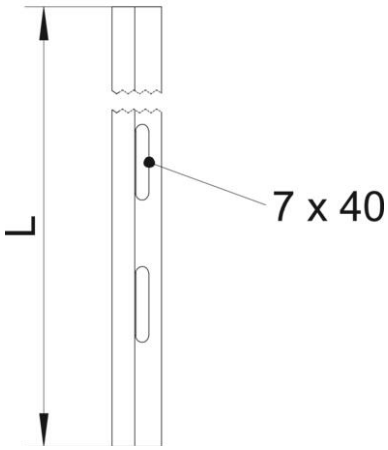

Duljina	3.000 mm
Duljina	10 ft
Visina	45 mm
Visina	1 in
Debljina lima	0,75 mm
Mjera H (inč)	1 in
Mjera H	45 mm
Mjera L	10 ft
Mjera L	3.000 mm

Tehnički podaci

Izvedba	L-profil
Vrsta pričvršćivanja	vijčano spajanje
Pričvrsni otvor (ETIM)	ne
Očuvanje funkcije	ne
Prikladno za mrežni kanal	da
Prikladno za kabelske ljestve	da
Prikladno za kabelsku policu	da
Sukladno ROHS-u	da
Nehrđajući plemeniti čelik, obrađen	ne