Tehnicki list

Kabelska polica SKS-Magic® 60 FT

Broj artikla: 6059479

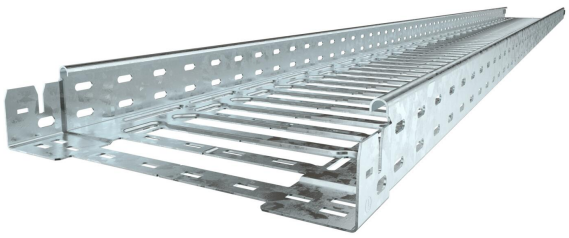

Kabelska polica s integriranim sustavom za brzo pričvršćivanje. Korisna dužina kabelske police iznosi 3.000 mm.

Kabelska polica s perforiranim stranicama 7 x 20 mm za instalaciju dodatnih elemenata.

Kabelske police od širine 200 mm, prema smjernici VdS 2092 s perforacijom od 30% za korištenje ispod protupožarne instalacije (sprinklera).
Izjednačenje potencijala osigurano je bez dodatnih elemenata.
Kabelska polica ispitana je za montažu iznad ovješenih protupožarnih stropova (širine polica 100 - 600 mm).

Izvedba i parametri montaže odgovaraju važećim certifikatima.

Ostale informacije pronaći ćete u katalog Sustavi za zaštitu od požara.

St Čelik

FT vruće pocinčano

Referentni podaci

Broj artikla	6059479
Tip	SKSM 630 FT
Opis 1	Kabelska polica SKSM
Opis 2	perfor., s integr.spojnicama
Proizvođač:	OBO
Dimenzija	60x300x3050
Boja	cink
Materijal	Čelik
Površina	vruće pocinčano
Norma površine	DIN EN ISO 1461
Najmanja prodajna jedinica	3
Jedinica količine	Metar
Težina	420 kg
Jedinica za težinu	kg/100 m
CO2 otisak (GWP) od kolijevke do vrata	11,207 kg CO2e / 1 Metar

Tehnicki list

Kabelska polica SKS-Magic® 60 FT

Broj artikla: 6059479

Dimenzije

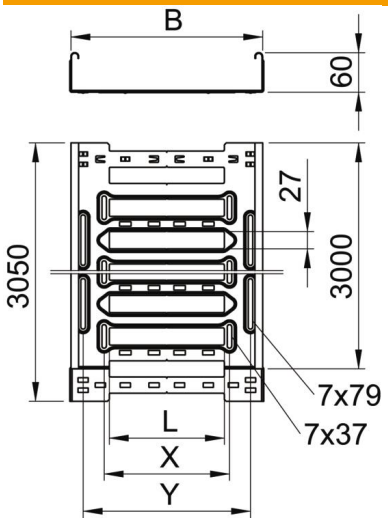

Duljina	3.050 mm
Širina	300 mm
Visina	60 mm
Debljina lima	1,5 mm
Mjera B	300 mm
Mjera L	180 mm
Mjera x	196 mm
Mjera y	262 mm

Tehnički podaci

Izvedba spojnice	integrirana spojnica
Vrsta pričvršćivanja montažnog sustava	Pod Strop Zid
Ohodni	ne
Očuvanje funkcije	ne
S poklopcem	ne
Montažna perforacija u podu	da
NATO šablona za bušenje	ne
Korisni presjek	178 cm²
Korisni presjek	17800 mm²
Sukladno ROHS-u	da
Nehrđajući plemeniti čelik, obrađen	ne
Bočna perforacija	da
Izvedba velikog raspona	ne
Magnetske zaštite bez poklopca	20 dB
Zaštita od elektromagnetskog zračenja s poklopcem	50 dB
Tip ispitivanja opterećenja prema IEC 61537	Tip II
Vrsta spoja sustava nosača kabela	Pričvršćivanje klik-sustavom

Tehnicki list

Kabelska polica SKS-Magic® 60 FT

Broj artikla: 6059479

Opterećenja

primjenjivi razmaci potpornja, min.	1,5 m
primjenjivi razmaci potpornja, maks.	3 m
Razmak podupiranja 1,5m	2,7 kN/m
Razmak podupiranja 2,0m	2,1 kN/m
Razmak podupiranja 2,5m	1,47 kN/m
Razmak podupiranja 3,0m	0,8 kN/m

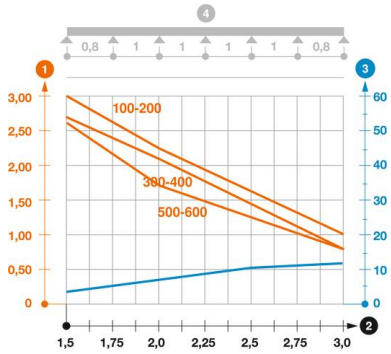

Dijagram opterećenja kabelske police tipa SKSM 60

1. Dozvoljeno opterećenje kabelske police/ljestvi u kN/m bez težine čovjeka
2. Razmak podupiranja u m
3. Savijanje drške u mm kod dopuštenog kN/m
4. Krivulja opterećenja kod ispitivanja

Krivulja opterećenja sa širinom kabelskih polica/ljestvi u mm

Krivulja savijanja stranice ovisno o razmaku nosača