Tehnicki list

Kabelska polica SKS-Magic® 60 FT

Broj artikla: 6059473

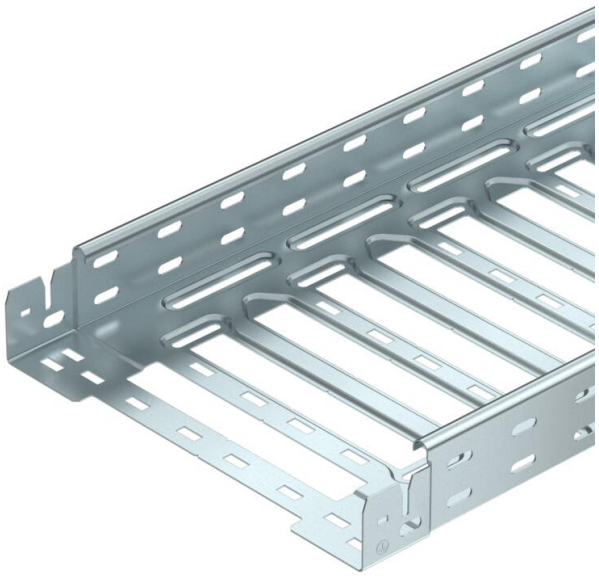

Kabelska polica s integriranim sustavom za brzo pričvršćivanje. Korisna dužina kabelske police iznosi 3.000 mm.

Kabelska polica s perforiranim stranicama 7 x 20 mm za instalaciju dodatnih elemenata.

Kabelske police od širine 200 mm, prema smjernici VdS 2092 s perforacijom od 30% za korištenje ispod protupožarne instalacije (sprinklera).
Izjednačenje potencijala osigurano je bez dodatnih elemenata.
Kabelska polica ispitana je za montažu iznad ovješenih protupožarnih stropova (širine polica 100 - 600 mm).

Izvedba i parametri montaže odgovaraju važećim certifikatima.

Ostale informacije pronaći ćete u katalog Sustavi za zaštitu od požara.

St Čelik

FT vruće pocinčano

Referentni podaci

Broj artikla	6059473
Tip	SKSM 610 FT
Opis 1	Kabelska polica SKSM
Opis 2	perfor., s integr.spojnicama
Proizvođač:	OBO
Dimenzija	60x100x3050
Boja	cink
Materijal	Čelik
Površina	vruće pocinčano
Norma površine	DIN EN ISO 1461
Najmanja prodajna jedinica	3
Jedinica količine	Metar
Težina	266,098 kg
Jedinica za težinu	kg/100 m
CO2 otisak (GWP) od kolijevke do vrata	6,3251 kg CO2e / 1 Metar

Tehnicki list

Kabelska polica SKS-Magic® 60 FT

Broj artikla: 6059473

Dimenzije

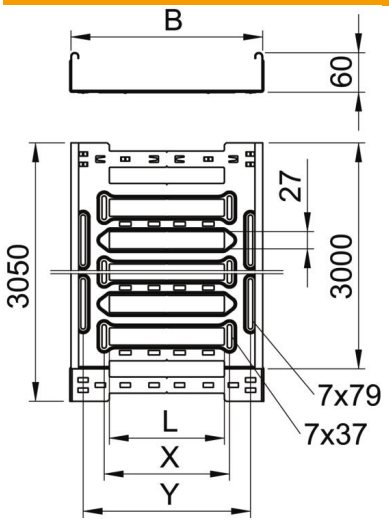

Duljina	3.050 mm
Širina	100 mm
Visina	60 mm
Debljina lima	1,5 mm
Mjera B	100 mm
Mjera L	30 mm
Mjera y	62 mm

Tehnički podaci

Izvedba spojnice	integrirana spojnica
Vrsta pričvršćivanja montažnog sustava	Pod Strop Zid
Ohodni	ne
Očuvanje funkcije	ne
S poklopcem	ne
Montažna perforacija u podu	da
NATO šablona za bušenje	ne
Korisni presjek	58 cm²
Korisni presjek	5800 mm²
Sukladno ROHS-u	da
Nehrđajući plemeniti čelik, obrađen	ne
Bočna perforacija	da
Izvedba velikog raspona	ne
Magnetske zaštite bez poklopca	20 dB
Zaštita od elektromagnetskog zračenja s poklopcem	50 dB
Tip ispitivanja opterećenja prema IEC 61537	Tip II
Vrsta spoja sustava nosača kabela	Pričvršćivanje klik-sustavom

Tehnicki list

Kabelska polica SKS-Magic® 60 FT

Broj artikla: 6059473

Opterećenja

primjenjivi razmaci potpornja, min.	1,5 m
primjenjivi razmaci potpornja, maks.	3 m
Razmak podupiranja 1,5m	3 kN/m
Razmak podupiranja 2,0m	2,25 kN/m
Razmak podupiranja 2,5m	1,58 kN/m
Razmak podupiranja 3,0m	1 kN/m

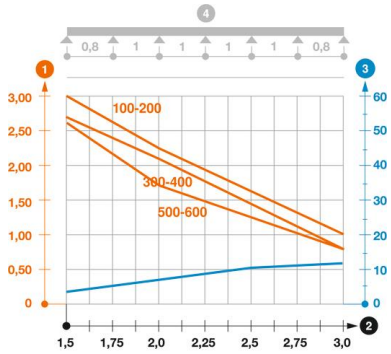

Dijagram opterećenja kabelske police tipa SKSM 60

1. Dozvoljeno opterećenje kabelske police/ljestvi u kN/m bez težine čovjeka
2. Razmak podupiranja u m
3. Savijanje drške u mm kod dopuštenog kN/m
4. Krivulja opterećenja kod ispitivanja

Krivulja opterećenja sa širinom kabelskih polica/ljestvi u mm

Krivulja savijanja stranice ovisno o razmaku nosača