# Tehnicki list

## Kabelska polica RKS-Magic® 60 FS

## Broj artikla: 6047735



Kabelska polica s integriranim sustavom za brzo pričvršćivanje. Korisna dužina kabelske police iznosi 3.000 mm.

Kabelska polica s perforiranim stranicama 7 x 20 mm za instalaciju dodatnih elemenata.

Perforacija za direktno ovješenje pomoću navojne šipke promjera 11 mm.
Izjednačenje potencijala osigurano je bez dodatnih elemenata.
Zaštita od elektromagnetskog zračenja bez poklopca 20 dB, s poklopcem 50 dB.

St Čelik

FS galvanski pocinčano

### Referentni podaci

| | |
|---|---|
| Broj artikla | 6047735 |
| Tip | RKSM 660 FS |
| Opis 1 | Kabelska polica RKSM |
| Opis 2 | s Magic spojnicom |
| Proizvođač: | OBO |
| Dimenzija | 60x600x3050 |
| Boja | cink |
| Materijal | Čelik |
| Površina | pocinčano |
| Norma površine | DIN EN 10346 |
| Najmanja prodajna jedinica | 3 |
| Jedinica količine | Metar |
| Težina | 464 kg |
| Jedinica za težinu | kg/100 m |
| CO2 otisak (GWP) od kolijevke do vrata | 11,3618 kg CO2e / 1 Metar |

# Tehnicki list

## Kabelska polica RKS-Magic® 60 FS

## Broj artikla: 6047735

### Dimenzije

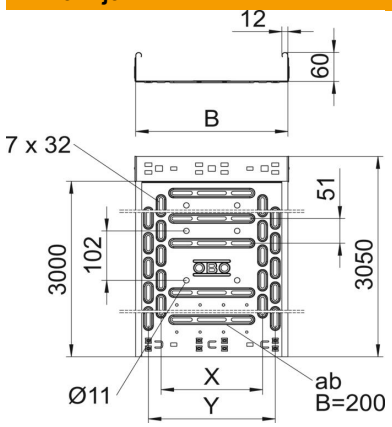


| | |
|---|---|
| Duljina | 3.050 mm |
| Duljina | 10 ft |
| Širina | 600 mm |
| Širina | 24 in |
| Visina | 60 mm |
| Visina | 2 in |
| Debljina lima | 0,04 in |
| Debljina lima | 0,9 mm |
| Mjera B | 600 mm |
| Mjera t | 400 mm |
| Mjera x | 450 mm |
| Mjera y | 550 mm |

### Tehnički podaci

| | |
|---|---|
| Izvedba spojnice | integrirana spojnica |
| Vrsta pričvršćivanja montažnog sustava | Pod Strop Zid |
| Ohodni | ne |
| Perforacijom za pričvršćivanje | 1 |
| Očuvanje funkcije | ne |
| S poklopcem | ne |
| Montažna perforacija u podu | da |
| NATO šablona za bušenje | ne |
| Korisni presjek | 358 cm² |
| Korisni presjek | 35800 mm² |
| Sukladno ROHS-u | da |
| Nehrđajući plemeniti čelik, obrađen | ne |
| Bočna perforacija | da |
| Temperaturno područje korištenja, maks. | 120 °C |
| Temperaturno područje korištenja, min. | −20 °C |
| Izvedba velikog raspona | ne |
| Magnetske zaštite bez poklopca | 20 dB |
| Zaštita od elektromagnetskog zračenja s poklopcem | 50 dB |
| Tip ispitivanja opterećenja prema IEC 61537 | Tip II |
| Korisna dužina | 3000 mm |
| Vrsta spoja sustava nosača kabela | Pričvršćivanje klik-sustavom |

# Tehnicki list

## Kabelska polica RKS-Magic® 60 FS

## Broj artikla: 6047735

### Opterećenja

| | |
|---|---|
| primjenjivi razmaci potpornja, min. | 1 m |
| primjenjivi razmaci potpornja, maks. | 2,5 m |
| NEMA razred opterećenja | 8AA |
| Razmak podupiranja 1,0m | 2,1 kN/m |
| Razmak podupiranja 1,5m | 1,4 kN/m |
| Razmak podupiranja 2,0m | 0,8 kN/m |
| Razmak podupiranja 2,5m | 0,6 kN/m |

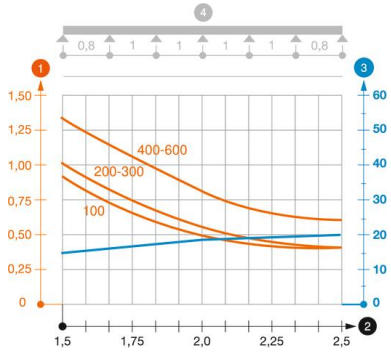


**Dijagram opterećenja kabelske police tipa RKSM 60**

1. Dozvoljeno opterećenje kabelske police/ljestvi u kN/m bez težine čovjeka
2. Razmak podupiranja u m
3. Savijanje drške u mm kod dopuštenog kN/m
4. Krivulja opterećenja kod ispitivanja

Krivulja opterećenja sa širinom kabelskih polica/ljestvi u mm

Krivulja savijanja stranice ovisno o razmaku nosača