Tehnicki list

Kabelska polica RKS-Magic® 60 FS

Broj artikla: 6047719



Kabelska polica s integriranim sustavom za brzo pričvršćivanje. Korisna dužina kabelske police iznosi 3.000 mm.

Kabelska polica s perforiranim stranicama 7 x 20 mm za instalaciju dodatnih elemenata.

Perforacija za direktno ovješenje pomoću navojne šipke promjera 11 mm.
Izjednačenje potencijala osigurano je bez dodatnih elemenata.
Zaštita od elektromagnetskog zračenja bez poklopca 20 dB, s poklopcem 50 dB.

St	Čelik
FS	galvanski pocinčano

Referentni podaci

Broj artikla	6047719
Tip	RKSM 650 FS
Opis 1	Kabelska polica RKSM
Opis 2	s Magic spojnicom
Proizvođač:	OBO
Dimenzija	60x500x3050
Boja	cink
Materijal	Čelik
Površina	pocinčano
Norma površine	DIN EN 10346
Najmanja prodajna jedinica	3
Jedinica količine	Metar
Težina	401,246 kg
Jedinica za težinu	kg/100 m
CO2 otisak (GWP) od kolijevke do vrata	9,8395 kg CO2e / 1 Metar

Tehnicki list

Kabelska polica RKS-Magic® 60 FS

Broj artikla: 6047719

Dimenzije

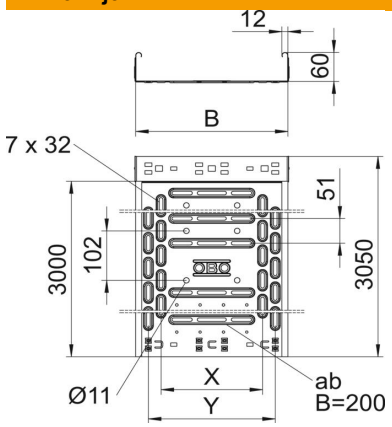

Duljina	3.050 mm
Duljina	10 ft
Širina	500 mm
Širina	20 in
Visina	60 mm
Visina	2 in
Debljina lima	0,04 in
Debljina lima	0,9 mm
Mjera B	500 mm
Mjera t	300 mm
Mjera x	400 mm
Mjera y	450 mm

Tehnički podaci

Izvedba spojnice	integrirana spojnica
Vrsta pričvršćivanja montažnog sustava	Pod Strop Zid
Ohodni	ne
Perforacijom za pričvršćivanje	1
Očuvanje funkcije	ne
S poklopcem	ne
Montažna perforacija u podu	da
NATO šablona za bušenje	ne
Korisni presjek	298 cm²
Korisni presjek	29800 mm²
Sukladno ROHS-u	da
Nehrđajući plemeniti čelik, obrađen	ne
Bočna perforacija	da
Temperaturno područje korištenja, maks.	120 °C
Temperaturno područje korištenja, min.	−20 °C
Izvedba velikog raspona	ne
Magnetske zaštite bez poklopca	20 dB
Zaštita od elektromagnetskog zračenja s poklopcem	50 dB
Tip ispitivanja opterećenja prema IEC 61537	Tip II
Korisna dužina	3000 mm
Vrsta spoja sustava nosača kabela	Pričvršćivanje klik-sustavom

Tehnicki list

Kabelska polica RKS-Magic® 60 FS

Broj artikla: 6047719

Opterećenja

primjenjivi razmaci potpornja, min.	1 m
primjenjivi razmaci potpornja, maks.	2,5 m
NEMA razred opterećenja	8AA
Razmak podupiranja 1,0m	2,1 kN/m
Razmak podupiranja 1,5m	1,35 kN/m
Razmak podupiranja 2,0m	0,8 kN/m
Razmak podupiranja 2,5m	0,6 kN/m

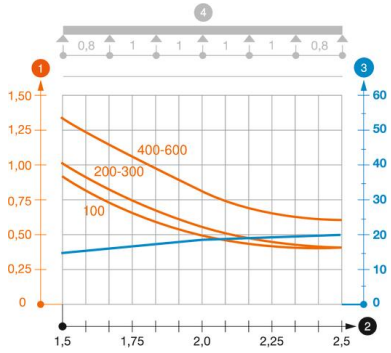

Dijagram opterećenja kabelske police tipa RKSM 60

1. Dozvoljeno opterećenje kabelske police/ljestvi u kN/m bez težine čovjeka
2. Razmak podupiranja u m
3. Savijanje drške u mm kod dopuštenog kN/m
4. Krivulja opterećenja kod ispitivanja

Krivulja opterećenja sa širinom kabelskih polica/ljestvi u mm

Krivulja savijanja stranice ovisno o razmaku nosača