Tehnicki list

Kut 90° Magic 60 FT

Broj artikla: 6041156

Kut 90° s integriranim spojnicama za brzo povezivanje. Za sve tipove kabelskih polica visine 60 mm.



St Čelik

FT vruće pocinčano

Referentni podaci

Broj artikla	6041156
Tip	RBM 90 630 FT
Opis 1	Kut 90°
Opis 2	s integriranim spojnicama
Proizvođač:	OBO
Dimenzija	60x300
Boja	cink
Materijal	Čelik
Površina	vruće pocinčano
Norma površine	DIN EN ISO 1461
Najmanja prodajna jedinica	1
Jedinica količine	Komad
Težina	207,5 kg
Jedinica za težinu	kg/100 kom.
CO2 otisak (GWP) od kolijevke do vrata	6,5479 kg CO2e / 1 Komad

Tehnicki list

Kut 90° Magic 60 FT

Broj artikla: 6041156

Dimenzije

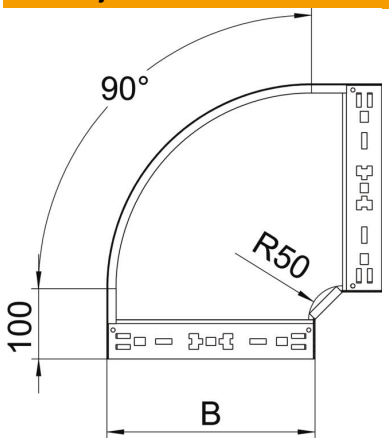

Širina	300 mm
Širina	12 in
Visina	60 mm
Visina	2 in
Debljina lima	1,25 mm
Mjera B	300 mm

Tehnički podaci

Savijanje (kut)	90°
Izvedba spojnice	integrirana spojnica
Oblik	Kruti kut
Očuvanje funkcije	da
Montažna perforacija u podu	ne
NATO šablona za bušenje	ne
Promjena smjera	horizontalno
Sukladno ROHS-u	da
Nehrđajući plemeniti čelik, obrađen	ne
Bočna perforacija	ne
Izvedba velikog raspona	ne
Vrsta spoja sustava nosača kabela	Pričvršćivanje klik-sustavom