Tehnicki list

T-razdjelni element 110 FS

Broj artikla: 6038310

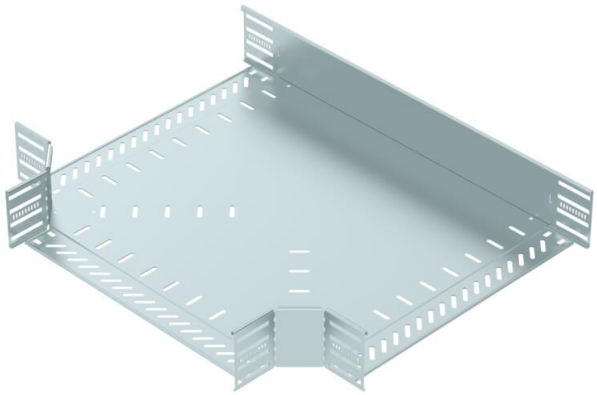

T-element za izradu vodoravnog grananja, tipski dio za kabelske police visine stranica 110 mm koje se mogu uglaviti i pričvrstiti vijcima. Montaža bez vijaka dvostrukim stezaljkama ili vijčanim spojem s pomoću torban vijaka tipa FRS i proširenih matica M6. Za primjenu u unutarnjim prostorima. Materijal za pričvršćivanje mora se naručiti zasebno.

CE UK CA NEW

St	Čelik
FS	galvanski pocinčano

Referentni podaci

Broj artikla	6038310
Tip	RT 150 FS
Opis 1	T-element
Opis 2	za kab.policu, horizontalni
Proizvođač:	OBO
Dimenzija	110x500
Boja	cink
Materijal	Čelik
Površina	pocinčano
Norma površine	DIN EN 10346
Najmanja prodajna jedinica	1
Jedinica količine	Komad
Težina	454,7 kg
Jedinica za težinu	kg/100 kom.
CO2 otisak (GWP) od kolijevke do vrata	14,4543 kg CO2e / 1 Komad

Tehnicki list

T-razdjelni element 110 FS

Broj artikla: 6038310

Dimenzije

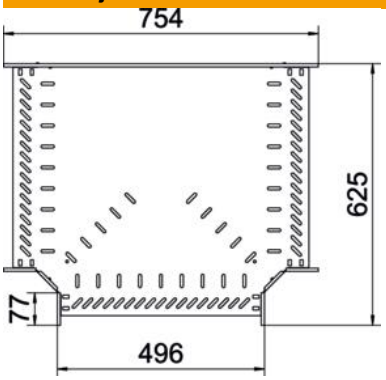

Širina	500 mm
Visina	110 mm
Debljina lima	1 mm
Mjera B	500 mm

Tehnički podaci

Izvedba spojnice	integrirana spojnica
Očuvanje funkcije	ne
NATO šablona za bušenje	ne
Sukladno ROHS-u	da
Nehrđajući plemeniti čelik, obrađen	ne
Temperaturno područje korištenja, maks.	120 °C
Temperaturno područje korištenja, min.	−20 °C
Izvedba velikog raspona	ne
Vrsta spoja sustava nosača kabela	pričvršćeno vijcima/stezaljkama
Preporučeni broj vijaka	36 St.
Debljina stranice	1,25 mm