Tehnicki list

T-element 60 A2

Broj artikla: 6038160

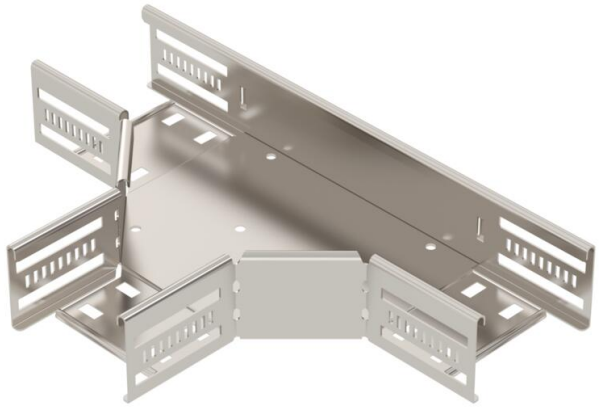

T-element za izradu vodoravnog grananja, tipski dio za kabelske police visine stranica 60 mm koje se mogu uglaviti i pričvrstiti vijcima. Montaža bez vijaka dvostrukim stezaljkama ili vijčanim spojem s pomoću torban vijaka tipa FRS i proširenih matica M6. Za primjenu u unutarnjim i vanjskim prostorima. Materijal za pričvršćivanje mora se naručiti zasebno.

CE UK CA NEW

A2	Nehrđajući čelik
2B	neprerađen, naknadno obrađen

Referentni podaci

Broj artikla	6038160
Tip	RT 610 A2
Opis 1	T-element
Opis 2	za kab.policu, horizontalni
Proizvođač:	OBO
Dimenzija	60x100
Boja	oplemenjeni čelik
Materijal	Nehrđajući čelik 1.4301
Površina	površina naknadno obrađena
Norma površine	
Najmanja prodajna jedinica	1
Jedinica količine	Komad
Težina	76,6 kg
Jedinica za težinu	kg/100 kom.
CO2 otisak (GWP) od kolijevke do vrata	6,4343 kg CO2e / 1 Komad

Tehnicki list

T-element 60 A2

Broj artikla: 6038160

Dimenzije

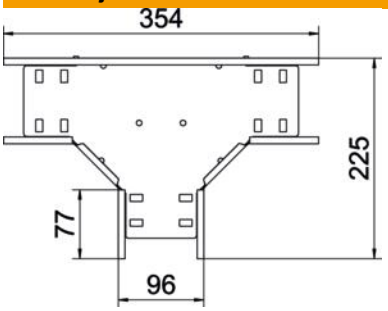

Širina	100 mm
Visina	60 mm
Debljina lima	0,8 mm
Mjera B	100 mm

Tehnički podaci

Izvedba spojnice	integrirana spojnica
Očuvanje funkcije	da
NATO šablona za bušenje	ne
Sukladno ROHS-u	da
Nehrđajući plemeniti čelik, obrađen	ne
Temperaturno područje korištenja, maks.	120 °C
Temperaturno područje korištenja, min.	−20 °C
Izvedba velikog raspona	ne
Vrsta spoja sustava nosača kabela	pričvršćeno vijcima/stezaljkama
Preporučeni broj vijaka	15 St.
Debljina stranice	1,25 mm