Tehnicki list

Poklopac za luk od 90° A2

Broj artikla: 6036976



Poklopac za tipski komad, luk od 90° za kabelske police koje se mogu uglaviti i pričvrstiti vijcima u unutarnjim i vanjskim prostorima, za zaštitu kabela od oštećenja i prljavštine. Pričvršćuje se unaprijed montiranim okretnim zasunom i postavljanjem poklopca. Prikladno za sve visine stranica.
Poklopac se može koristiti kod elemenata svih visina.

CE UK CA NEW

A2	Nehrđajući čelik
2B	neprerađen, naknadno obrađen

Referentni podaci

Broj artikla	6036976
Tip	RBD 90 300 A2
Opis 1	Poklopac
Opis 2	za kut 90°
Proizvođač:	OBO
Dimenzija	B300mm
Boja	oplemenjeni čelik
Materijal	Nehrđajući čelik 1.4301
Površina	površina naknadno obrađena
Norma površine	
Najmanja prodajna jedinica	1
Jedinica količine	Komad
Težina	65 kg
Jedinica za težinu	kg/100 kom.
CO2 otisak (GWP) od kolijevke do vrata	6,2543 kg CO2e / 1 Komad

Tehnicki list

Poklopac za luk od 90° A2

Broj artikla: 6036976

Dimenzije

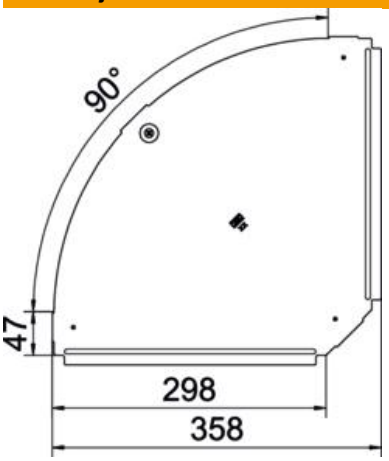

Duljina	357 mm
Širina	300 mm
Debljina lima	0,75 mm
Mjera B	300 mm

Tehnički podaci

Savijanje (kut)	90°
Broj zasuna	1 St.
Vrsta pričvršćivanja	Zasun
Očuvanje funkcije	ne
Prikladno za mrežni kanal	ne
Prikladno za kabelske ljestve	ne
Prikladno za kabelsku policu	da
Promjena smjera	horizontalno
Sukladno ROHS-u	da
Nehrđajući plemeniti čelik, obrađen	ne
Sa zglobom	ne
Temperaturno područje korištenja, maks.	120 °C
Temperaturno područje korištenja, min.	−20 °C