Tehnicki list

Luk od 90° 85 FT

Broj artikla: 6036722



Luk od 90° za izradu vodoravnog grananja, tipski dio za kabelske police visine stranica 85 mm koje se mogu uglaviti i pričvrstiti vijcima. Montaža bez vijaka dvostrukim stezaljkama ili vijčanim spojem s pomoću torban vijaka tipa FRS i proširenih matica M6. Za primjenu u unutarnjim i vanjskim prostorima. Materijal za pričvršćivanje mora se naručiti zasebno.

CE UK CA NEW

St	Čelik
FT	vruće pocinčano

Referentni podaci

Broj artikla	6036722
Tip	RB 90 860 FT
Opis 1	Luk od 90° 85 FT
Opis 2	for cable tray, horizontal
Proizvođač:	OBO
Dimenzija	85x600
Boja	cink
Materijal	Čelik
Površina	vruće pocinčano
Norma površine	DIN EN ISO 1461
Najmanja prodajna jedinica	1
Jedinica količine	Komad
Težina	475,5 kg
Jedinica za težinu	kg/100 kom.
CO2 otisak (GWP) od kolijevke do vrata	13,5596 kg CO2e / 1 Komad

Tehnicki list

Luk od 90° 85 FT

Broj artikla: 6036722

Dimenzije

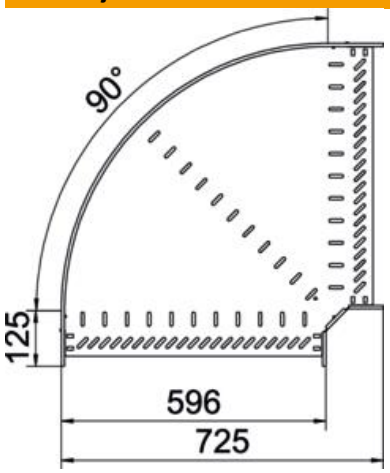

Širina	600 mm
Visina	85 mm
Debljina lima	1 mm
Mjera B	600 mm
Mjera R	50 mm

Tehnički podaci

Savijanje (kut)	90°
Izvedba spojnice	integrirana spojnica
Oblik	Kruti kut
Očuvanje funkcije	ne
Debljina podnog lima	1 mm
S poklopcem	ne
Montažna perforacija u podu	da
NATO šablona za bušenje	ne
Promjena smjera	horizontalno
Sukladno ROHS-u	da
Nehrđajući plemeniti čelik, obrađen	ne
Bočna perforacija	da
Temperaturno područje korištenja, maks.	120 °C
Temperaturno područje korištenja, min.	−20 °C
Izvedba velikog raspona	ne
Vrsta spoja sustava nosača kabela	pričvršćeno vijcima/stezaljkama
Preporučeni broj vijaka	20 St.
Debljina stranice	1,25 mm