Tehnicki list

Poklopac za luk od 45° DD

Broj artikla: 6036458



Poklopac za tipski komad, luk od 45° za kabelske police koje se mogu uglaviti i pričvrstiti vijcima u unutarnjim i vanjskim prostorima, za zaštitu kabela od oštećenja i prljavštine. Pričvršćuje se unaprijed montiranim okretnim zasunom i postavljanjem poklopca. Prikladno za sve visine stranica.
Poklopac se može koristiti kod elemenata svih visina.

CE UK CA NEW

St	Čelik
DD	hladno pocinčano cink/aluminij, Double Dip

Referentni podaci

Broj artikla	6036458
Tip	RBD 45 400 DD
Opis 1	Poklopac
Opis 2	za kut 45°
Proizvođač:	OBO
Dimenzija	B400mm
Boja	cink
Materijal	Čelik
Površina	hladno pocinčano cink/aluminij, Double Dip
Norma površine	DIN EN 10346
Najmanja prodajna jedinica	1
Jedinica količine	Komad
Težina	83 kg
Jedinica za težinu	kg/100 kom.
CO2 otisak (GWP) od kolijevke do vrata	3,5319 kg CO2e / 1 Komad

Tehnicki list

Poklopac za luk od 45° DD

Broj artikla: 6036458

Dimenzije

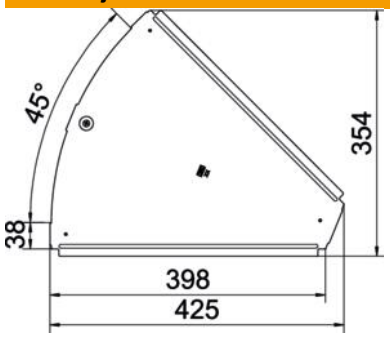

Duljina	425 mm
Širina	400 mm
Debljina lima	1 mm
Mjera B	400 mm

Tehnički podaci

Savijanje (kut)	45°
Broj zasuna	1 St.
Vrsta pričvršćivanja	Zasun
Očuvanje funkcije	ne
Prikladno za mrežni kanal	ne
Prikladno za kabelske ljestve	ne
Prikladno za kabelsku policu	da
Promjena smjera	horizontalno
Sukladno ROHS-u	da
Nehrđajući plemeniti čelik, obrađen	ne
Sa zglobom	ne
Temperaturno područje korištenja, maks.	120 °C
Temperaturno područje korištenja, min.	−20 °C