Tehnicki list

Poklopac za luk od 45° FS

Broj artikla: 6036400



Poklopac za tipski komad, luk od 45° za kabelske police koje se mogu uglaviti i pričvrstiti vijcima u unutarnjim prostorima, za zaštitu kabela od oštećenja i prljavštine. Pričvršćuje se unaprijed montiranim okretnim zasunom i postavljanjem poklopca. Prikladno za sve visine stranica.
Poklopac se može koristiti kod elemenata svih visina.

CE UK CA NEW

St	Čelik
FS	galvanski pocinčano

Referentni podaci

Broj artikla	6036400
Tip	RBD 45 100 FS
Opis 1	Poklopac
Opis 2	za kut 45°
Proizvođač:	OBO
Dimenzija	B100mm
Boja	cink
Materijal	Čelik
Površina	pocinčano
Norma površine	DIN EN 10346
Najmanja prodajna jedinica	1
Jedinica količine	Komad
Težina	11 kg
Jedinica za težinu	kg/100 kom.
CO2 otisak (GWP) od kolijevke do vrata	0,5592 kg CO2e / 1 Komad

Tehnicki list

Poklopac za luk od 45° FS

Broj artikla: 6036400

Dimenzije

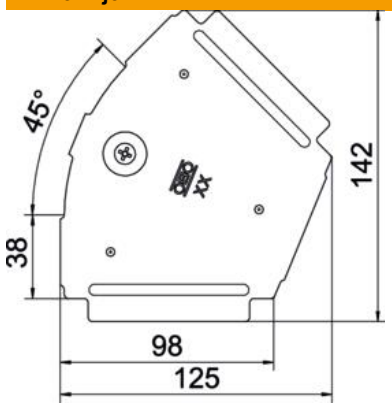

Duljina	125 mm
Širina	100 mm
Debljina lima	0,75 mm
Mjera B	100 mm

Tehnički podaci

Savijanje (kut)	45°
Broj zasuna	1 St.
Vrsta pričvršćivanja	Zasun
Očuvanje funkcije	ne
Prikladno za mrežni kanal	ne
Prikladno za kabelske ljestve	ne
Prikladno za kabelsku policu	da
Promjena smjera	horizontalno
Sukladno ROHS-u	da
Nehrđajući plemeniti čelik, obrađen	ne
Sa zglobom	ne
Temperaturno područje korištenja, maks.	120 °C
Temperaturno područje korištenja, min.	−20 °C