Tehnicki list

Kanal, tip WDK 60060

Broj artikla: 6027105

Poklopac i osnova kanala s perforacijom za pričvršćivanje.
Uključena 4 držača kabela
Kopča za poklopac se može pomicati na čitavoj dužini kanala



PVC Polivinilklorid

Referentni podaci

Broj artikla	6027105
Tip	WDK60060LGR
Opis 1	Plastični instalacijski kanal
Opis 2	s perforacijom za montažu
Proizvođač:	OBO
Dimenzija	60x60x2000
Boja	svijetlo siva; RAL 7035
Materijal	Polivinilklorid
Najmanja prodajna jedinica	32
Jedinica količine	Metar
Težina	81,6 kg
Jedinica za težinu	kg/100 m
CO2 otisak (GWP) od kolijevke do vrata	1,6097 kg CO2e / 1 Metar

Tehnicki list

Kanal, tip WDK 60060

Broj artikla: 6027105

Dimenzije

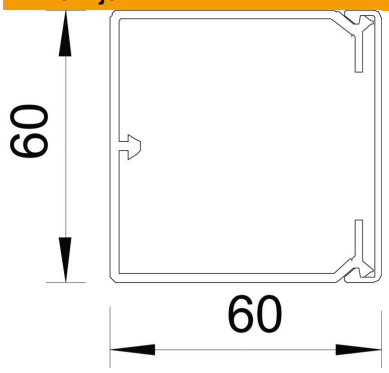

Duljina	2.000 mm
Širina	60 mm
Visina	60 mm

Tehnički podaci

Broj čvrstih pregrada	0
Broj vodiča NYM 3 x 1,5 mm² Ø 10,5 mm (bez kutije)	16
Broj vodiča NYM 3 x 2,5 mm² Ø 11,5 mm (bez kutije)	13
Broj vodiča NYM 5 x 1,5 mm² Ø 12,0 mm (bez kutije)	12
Broj dodatnih pregrada	1
Izvedba poklopca instalacijskih kanala	odvojen
Vrsta pričvršćivanja	Perforacijom za pričvršćivanje
Očuvanje funkcije	ne
bez halogena	ne
Stezaljka za kabele	da
Spojnica kanala	ne
Isporuka na kolute	ne
Korisni presjek	2863 mm²
Sukladno ROHS-u	da
Stupanj zaštite	IP30
Zaštitna folija	ne
Stupanj zaštite IK-kod	IK04
Temperaturno područje korištenja, maks.	60 °C
Temperaturno područje korištenja, min.	−5 °C